# GIEFFE MECCANICA

## Catalogo prodotti

Gieffe Meccanica S.r.l.

Via Enzo Ferrari, 24/26
30027 San Donà di Piave (VE)

C.F. e P.I. 03764160275

Tel. 0421.336931

www.gieffemeccanica.it
info@gieffemeccanica.it

# Certificato

| | |
|---|---|
| Norma | **ISO 9001:2015** |
| N° registro certificato | **39 00 0362103** |

Titolare del certificato: **GIEFFE MECCANICA SRL**
Via Enzo Ferrari 24/26
30027 SAN DONA' DI PIAVE VE
Italia

Campo di applicazione: Commercializzazione e lavorazione su specifica del cliente di prodotti in acciaio inox

Settore IAF: 29, 17

Mediante un audit è stata conseguita la dimostrazione che le prescrizioni della norma ISO 9001:2015 sono soddisfatte.

Data di scadenza dell'audit successivo: 15.10 (DD.MM.)

Validità: Questo certificato è valido dal 24.12.2024 fino al 23.12.2027.
Prima certificazione 2021

27.12.2024

TÜV Rheinland Italia S.r.l.
Via E. Mattei, 3
20005 Pogliano Milanese (MI) – Italy

ACCREDIA
L'ENTE ITALIANO DI ACCREDITAMENTO
MS N° 0083
Membro degli Accordi di Mutuo

www.tuv.com

TÜVRheinland®

# La nostra Azienda

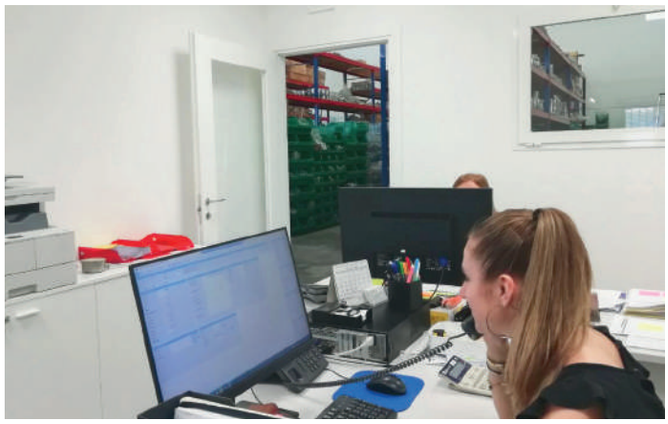

Gieffe Meccanica è **leader** nella fornitura di accessori in **acciaio inossidabile** destinati all'industria alimentare, enologica, farmaceutica e petrolchimica.

La nostra Azienda si occupa di tutti i processi di lavorazione, come tornitura, saldatura, taglio, rifinitura, spazzolatura e lucidatura.

Primaria importanza viene data alla **qualità** dei prodotti e alla **competenza** del ns. staff tecnico e commerciale, ritenendo il fattore umano la risorsa vincente per ogni sfida di mercato.

Il perseguire questi obbiettivi, unito ai costanti investimenti aziendali in termini di **attenzione** all'ambiente e allla sicurezza, ha permesso a Gieffe Meccanica di ottenere la certificazione **ISO 9001:2015 TÜV**.

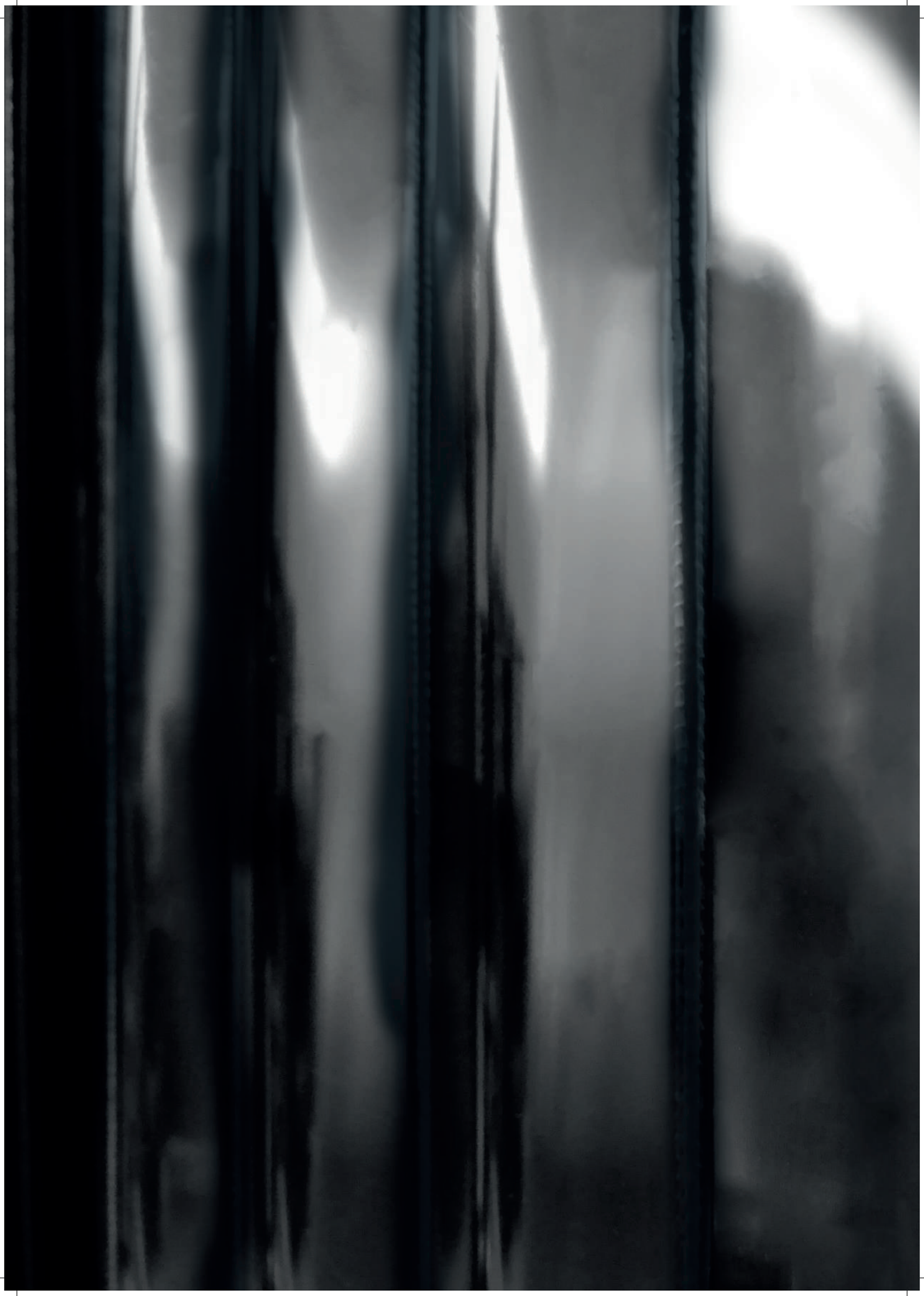

# Indice


9 Raccorderia inox
53 Flange inox e guarnizioni
67 Raccorderia a saldare
77 Raccorderia ASME
81 Valvole di sfiato e sicurezza
89 Valvole a sfera
107 Valvole a farfalla
121 Accessori
139 Piastre refrigeranti
143 Chiusini e portelle

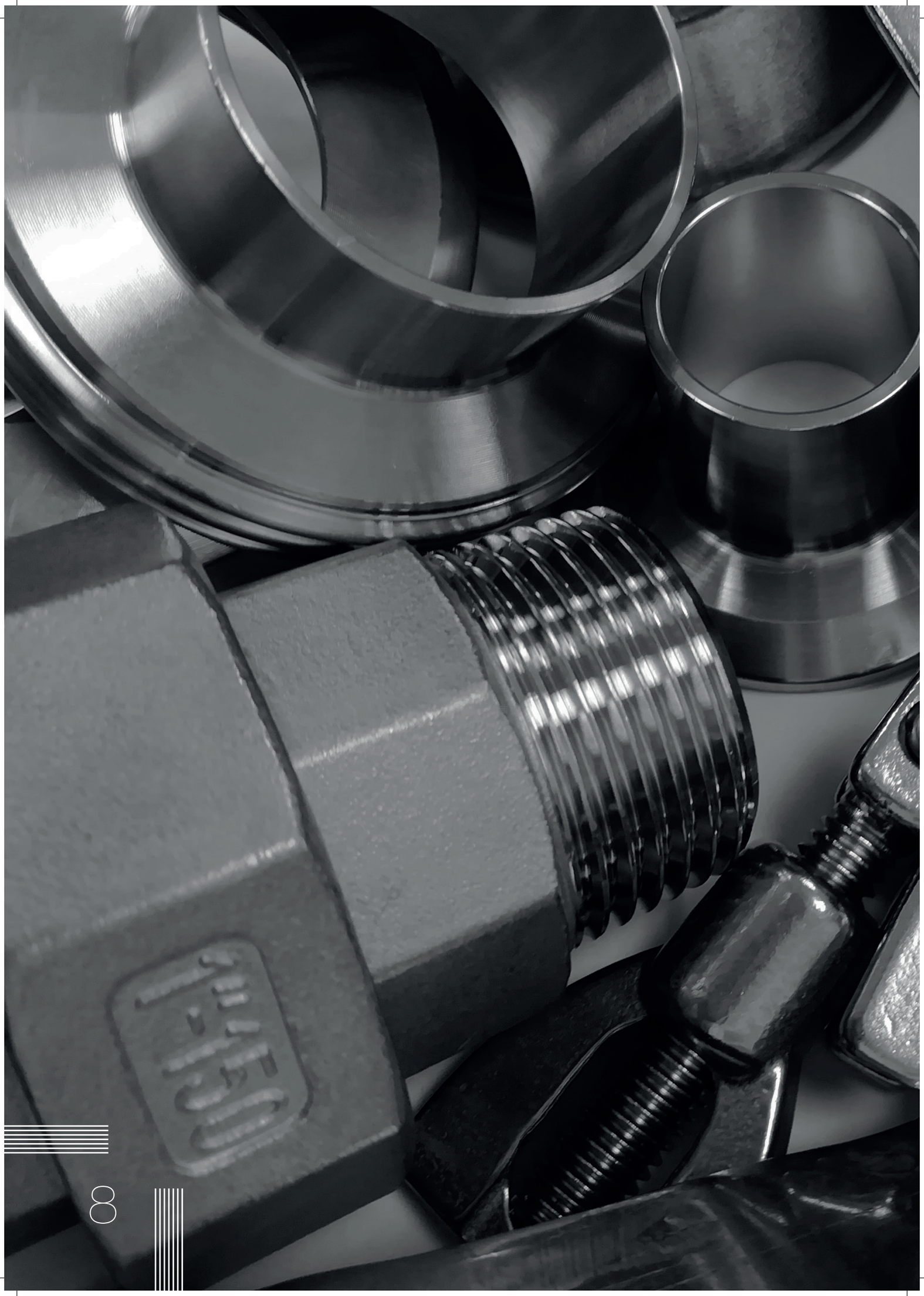

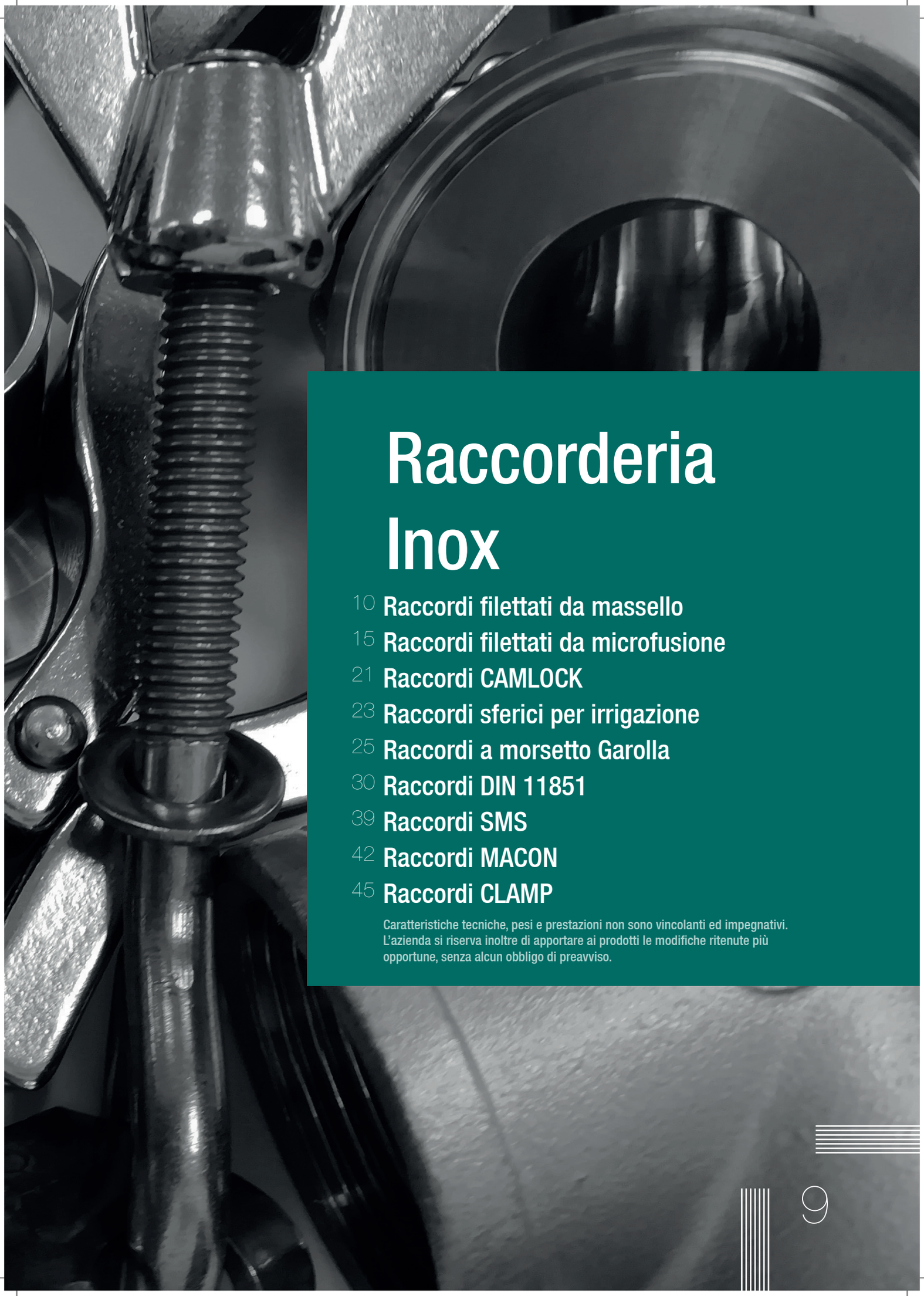

# Raccorderia Inox


10 Raccordi filettati da massello
15 Raccordi filettati da microfusione
21 Raccordi CAMLOCK
23 Raccordi sferici per irrigazione
25 Raccordi a morsetto Garolla
30 Raccordi DIN 11851
39 Raccordi SMS
42 Raccordi MACON
45 Raccordi CLAMP


Caratteristiche tecniche, pesi e prestazioni non sono vincolanti ed impegnativi. L'azienda si riserva inoltre di apportare ai prodotti le modifiche ritenute più opportune, senza alcun obbligo di preavviso.

# Art. 1 – Tronchetto saldare

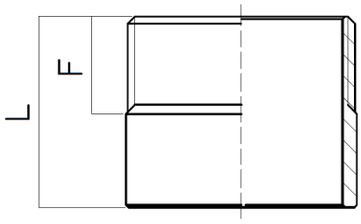


| INCH | DN | L | F |
|---|---|---|---|
| 1/8" | 6 | 16 | 9 |
| 1/4" | 8 | 20 | 11 |
| 3/8" | 10 | 20 | 12 |
| 1/2" | 15 | 25 | 14 |
| 3/4" | 20 | 30 | 16 |
| 1" | 25 | 35 | 18 |
| 1 ¼" | 32 | 35 | 18 |
| 1 ½" | 40 | 40 | 21 |
| 2" | 50 | 45 | 23 |
| 2 ½" | 65 | 45 | 25 |
| 3" | 80 | 50 | 27 |
| 3 ½" | 90 | 55 | 27 |
| 4" | 100 | 60 | 26 |

# Art. 2 – Manicotto saldare

| INCH | DN | L | D |
|---|---|---|---|
| 1/8" | 6 | 18 | 14 |
| 1/4" | 8 | 18 | 18 |
| 3/8" | 10 | 22 | 22 |
| 1/2" | 15 | 25 | 27 |
| 3/4" | 20 | 30 | 33,7 |
| 1" | 25 | 35 | 40 |
| 1 ¼" | 32 | 40 | 48 |
| 1 ½" | 40 | 40 | 55 |
| 2" | 50 | 45 | 68 |
| 2 ½" | 65 | 50 | 85 |
| 3" | 80 | 50 | 96 |
| 4" | 100 | 50 | 125 |

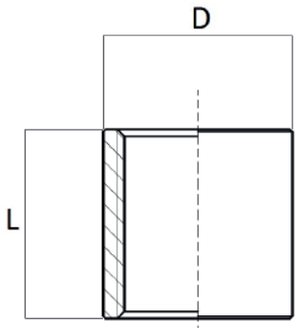


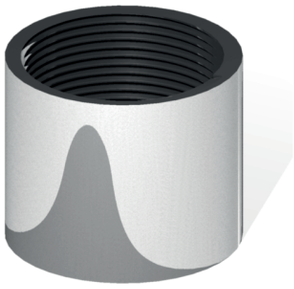

# Art. 4 – Mezzo manicotto saldare

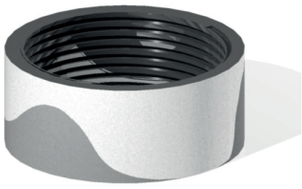

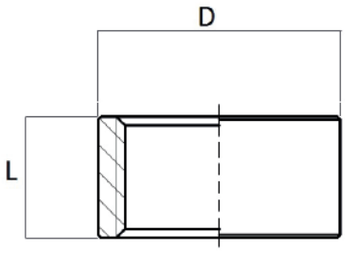


| INCH | DN | L | D |
|---|---|---|---|
| 1/4" | 8 | 10 | 18 |
| 3/8" | 10 | 12 | 22 |
| 1/2" | 15 | 15 | 27 |
| 3/4" | 20 | 15 | 33,7 |
| 1" | 25 | 18 | 40 |
| 1 ¼" | 32 | 20 | 48 |
| 1 ½" | 40 | 20 | 55 |
| 2" | 50 | 25 | 68 |
| 2 ½" | 65 | 25 | 85 |
| 3" | 80 | 25 | 96 |

# Art. 6 – Nipplo semplice

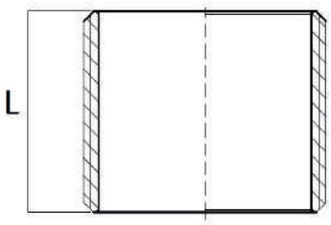


| INCH | DN | L |
|---|---|---|
| 1/8" | 6 | 16 |
| 1/4" | 8 | 20 |
| 3/8" | 10 | 20 |
| 1/2" | 15 | 25 |
| 3/4" | 20 | 30 |
| 1" | 25 | 35 |
| 1 ¼" | 32 | 35 |
| 1 ½" | 40 | 40 |
| 2" | 50 | 45 |
| 2 ½" | 65 | 45 |
| 3" | 80 | 50 |
| 3 ½" | 90 | 55 |
| 4" | 100 | 60 |

# Art. 7 – Barilotto

| INCH | DN | L | F |
|---|---|---|---|
| 1/8" | 6 | 40 | 9 |
| 1/4" | 8 | 40 | 11 |
| 3/8" | 10 | 40 | 12 |
| 1/2" | 15 | 60 | 14 |
| 3/4" | 20 | 60 | 16 |
| 1" | 25 | 80 | 18 |
| 1 ¼" | 32 | 80 | 18 |
| 1 ½" | 40 | 80 | 21 |
| 2" | 50 | 100 | 23 |
| 2 ½" | 65 | 100 | 25 |
| 3" | 80 | 120 | 27 |
| 3 ½" | 90 | 120 | 27 |
| 4" | 100 | 150 | 26 |

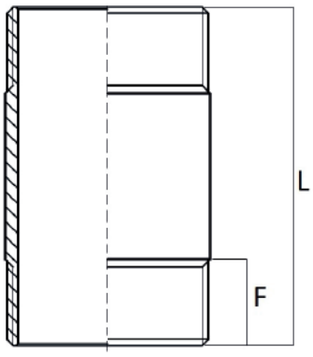

# Art. 8 – Nipplo esagonale

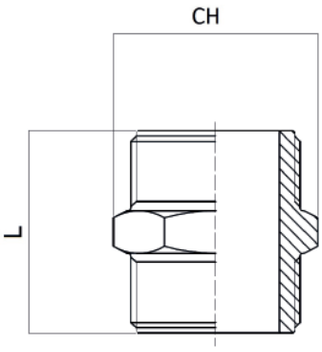


| INCH | DN | L | CH |
|---|---|---|---|
| 1/8" | 6 | 28 | 14 |
| 1/4" | 8 | 28 | 17 |
| 3/8" | 10 | 30 | 19 |
| 1/2" | 15 | 35 | 22 |
| 3/4" | 20 | 39 | 27 |
| 1" | 25 | 42 | 36 |
| 1 ¼" | 32 | 46 | 46 |
| 1 ½" | 40 | 54 | 50 |
| 2" | 50 | 56 | 65 |

# Art. 10 – Nipplo ridotto

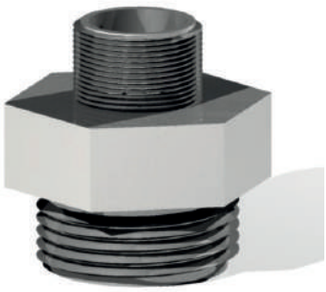

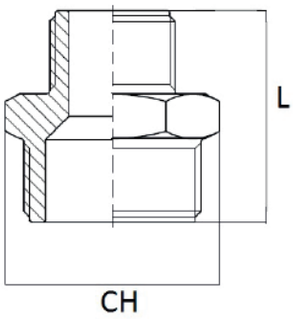


| DN INCH A | DN INCH B | L | CH |
|---|---|---|---|
| 1/4" | 1/8" | 28 | 17 |
| 3/8" | 1/8" | 30 | 19 |
| 3/8" | 1/4" | 30 | 19 |
| 1/2" | 1/8" | 35 | 22 |
| 1/2" | 1/4" | 35 | 22 |
| 1/2" | 3/8" | 35 | 22 |
| 3/4" | 1/8" | 39 | 27 |
| 3/4" | 1/4" | 39 | 27 |
| 3/4" | 3/8" | 39 | 27 |
| 3/4" | 1/2" | 39 | 27 |
| 1" | 3/8" | 42 | 36 |

| DN INCH A | DN INCH B | L | CH |
|---|---|---|---|
| 1" | 1/2" | 42 | 36 |
| 1" | 3/4" | 42 | 36 |
| 1 ¼" | 3/4" | 46 | 46 |
| 1 ¼" | 1" | 46 | 46 |
| 1 ½" | 3/4" | 54 | 50 |
| 1 ½" | 1" | 54 | 50 |
| 1 ½" | 1 ¼" | 54 | 50 |
| 2" | 1" | 56 | 65 |
| 2" | 1 ¼" | 56 | 65 |
| 2" | 1 ½" | 56 | 65 |

# Art. 12 – Tappo maschio

| INCH | DN | L | CH |
|---|---|---|---|
| 1/8" | 6 | 16 | 14 |
| 1/4" | 8 | 18 | 17 |
| 3/8" | 10 | 20 | 22 |
| 1/2" | 15 | 23,5 | 27 |
| 3/4" | 20 | 24 | 30 |
| 1" | 25 | 27 | 36 |
| 1 ¼" | 32 | 29 | 50 |
| 1 ½" | 40 | 30 | 55 |
| 2" | 50 | 31 | 65 |

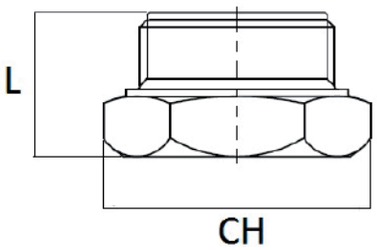


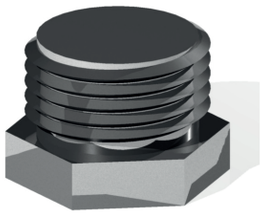

# Art. 14 – Tappo femmina

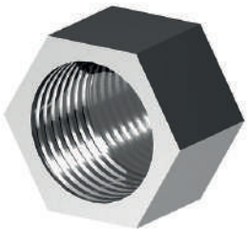

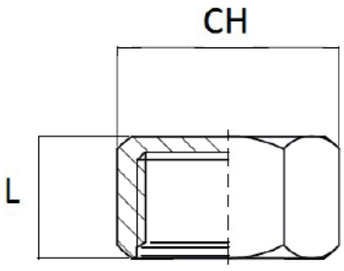


| INCH | DN | L | CH |
|---|---|---|---|
| 1/8" | 6 | 14 | 14 |
| 1/4" | 8 | 14 | 17 |
| 3/8" | 10 | 15 | 22 |
| 1/2" | 15 | 16 | 27 |
| 3/4" | 20 | 19 | 30 |
| 1" | 25 | 23 | 36 |
| 1 ¼" | 32 | 25 | 50 |
| 1 ½" | 40 | 26 | 55 |
| 2" | 50 | 28 | 65 |

# Art. 16 – Gomito filettato femmina-femmina

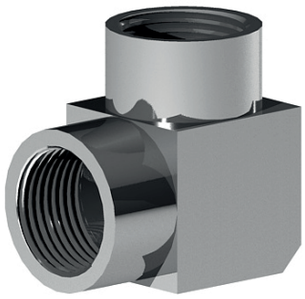

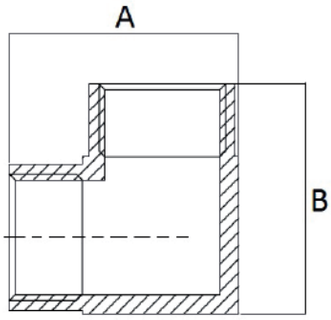


| INCH | DN | A | B |
|---|---|---|---|
| 1/4" | 8 | 30 | 30 |
| 3/8" | 10 | 35 | 35 |
| 1/2" | 15 | 40 | 40 |
| 3/4" | 20 | 50 | 50 |
| 1" | 25 | 60 | 60 |

# Art. 18 – Tee filettato femmina-femmina

| INCH | DN | A | B |
|---|---|---|---|
| 1/4" | 8 | 40 | 30 |
| 3/8" | 10 | 45 | 35 |
| 1/2" | 15 | 50 | 40 |
| 3/4" | 20 | 65 | 50 |
| 1" | 25 | 76 | 60 |

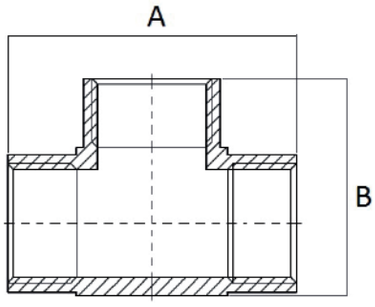

# Art. 24 – Bocchettone 3 pz. femmina

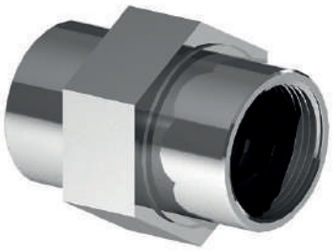

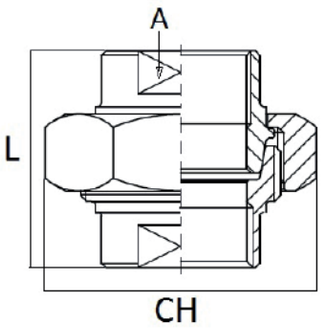


| INCH | DN | A | L | CH |
|---|---|---|---|---|
| 1/4" | 8 | 17 | 41 | 32 |
| 3/8" | 10 | 22 | 41 | 36 |
| 1/2" | 15 | 25 | 42 | 46 |
| 3/4" | 20 | 30 | 43 | 50 |
| 1" | 25 | 37 | 50 | 55 |
| 1 ¼" | 32 | 47 | 52 | 65 |
| 1 ½" | 40 | 52 | 60 | 80 |
| 2" | 50 | 64 | 65 | 90 |

# Art. 25 – Bocchettone 3 pz. maschio – femmina

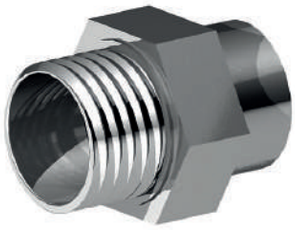

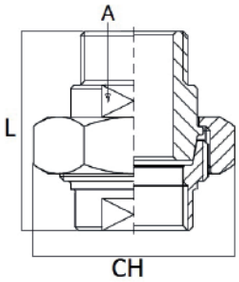


| INCH | DN | A | L | CH |
|---|---|---|---|---|
| 1/4" | 8 | 17 | 50 | 32 |
| 3/8" | 10 | 22 | 52 | 36 |
| 1/2" | 15 | 25 | 56 | 46 |
| 3/4" | 20 | 30 | 59 | 50 |
| 1" | 25 | 37 | 63 | 55 |
| 1 ¼" | 32 | 47 | 68 | 65 |
| 1 ½" | 40 | 52 | 74 | 80 |
| 2" | 50 | 64 | 82 | 90 |

# Art. 26 – Portagomma maschio

| INCH | DN | D | L | P | CH |
|---|---|---|---|---|---|
| 1/8" | 6 | 10 | 40 | 23 | 14 |
| 1/4" | 8 | 13 | 41 | 23 | 17 |
| 3/8" | 10 | 15 | 46 | 26 | 19 |
| 1/2" | 15 | 20 | 50 | 27 | 22 |
| 3/4" | 20 | 25 | 52 | 29 | 30 |
| 1" | 25 | 30 | 58 | 32,5 | 36 |
| 1 ¼" | 32 | 40 | 69 | 41,5 | 46 |
| 1 ½" | 40 | 48 | 80 | 52 | 55 |
| 2" | 50 | 60 | 85 | 55 | 65 |

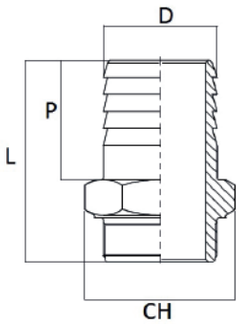

# Art. 28 – Riduzione maschio – femmina

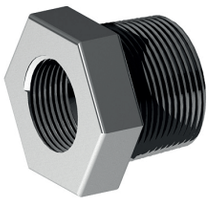

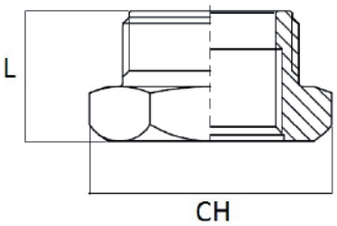


| DN INCH A | DN INCH B | L | CH |
|---|---|---|---|
| 1/4" | 1/8" | 19 | 17 |
| 3/8" | 1/8" | 20 | 19 |
| 3/8" | 1/4" | 20 | 19 |
| 1/2" | 1/8" | 22 | 22 |
| 1/2" | 1/4" | 22 | 22 |
| 1/2" | 3/8" | 22 | 22 |
| 3/4" | 1/4" | 24 | 27 |
| 3/4" | 3/8" | 24 | 27 |
| 3/4" | 1/2" | 24 | 27 |
| 1" | 3/8" | 26 | 36 |
| 1" | 1/2" | 26 | 36 |

| DN INCH A | DN INCH B | L | CH |
|---|---|---|---|
| 1" | 3/4" | 26 | 36 |
| 1 ¼" | ½" | 29 | 46 |
| 1 ¼" | ¾" | 29 | 46 |
| 1 ¼" | 1" | 29 | 46 |
| 1 ½" | 1/2" | 30 | 50 |
| 1 ½" | 3/4" | 30 | 50 |
| 1 ½" | 1" | 30 | 50 |
| 1 ½" | 1 ¼" | 30 | 50 |
| 2" | 1" | 32 | 65 |
| 2" | 1 ¼" | 32 | 65 |
| 2" | 1 ½" | 32 | 65 |

# Art. 30 – Ghiera esagonale

| INCH | DN | L | CH |
|---|---|---|---|
| 1/8" | 6 | 5 | 14 |
| 1/4" | 8 | 6 | 19 |
| 3/8" | 10 | 7 | 22 |
| 1/2" | 15 | 8 | 27 |
| 3/4" | 20 | 9 | 30 |
| 1" | 25 | 10 | 36 |
| 1 ¼" | 32 | 12 | 50 |
| 1 ½" | 40 | 12,5 | 55 |
| 2" | 50 | 12,5 | 65 |

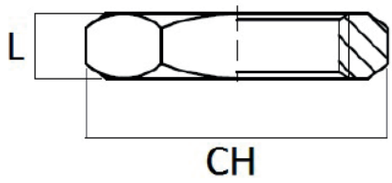


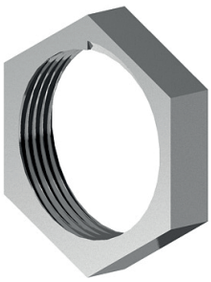

# Art. 8M – Nipplo esagonale

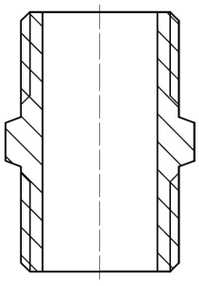

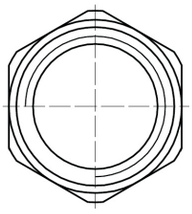

| INCH | DN |
|---|---|
| 1/4" | 8 |
| 3/8" | 10 |
| 1/2" | 15 |
| 3/4" | 20 |
| 1" | 25 |
| 1 ¼" | 32 |
| 1 ½" | 40 |
| 2" | 50 |
| 2 ½" | 65 |
| 3" | 80 |
| 3 ½" | 90 |
| 4" | 100 |

# Art. 10M – Nipplo esagonale ridotto

| INCH | DN |
|---|---|
| 1/4" | 8 |
| 3/8" | 10 |
| 1/2" | 15 |
| 3/4" | 20 |
| 1" | 25 |
| 1 ¼" | 32 |
| 1 ½" | 40 |
| 2" | 50 |
| 2 ½" | 65 |
| 3" | 80 |
| 3 ½" | 90 |
| 4" | 100 |

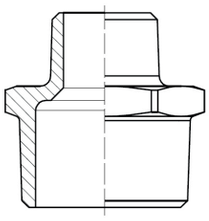

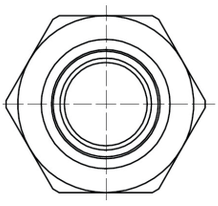

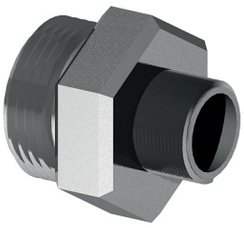

# Art. 12M – Tappo maschio

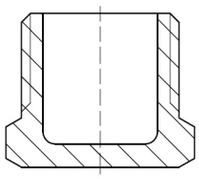

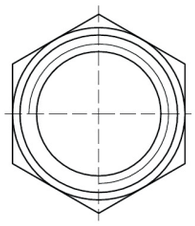

| INCH | DN |
|---|---|
| 1/4" | 8 |
| 3/8" | 10 |
| 1/2" | 15 |
| 3/4" | 20 |
| 1" | 25 |
| 1 ¼" | 32 |
| 1 ½" | 40 |
| 2" | 50 |
| 2 ½" | 65 |
| 3" | 80 |
| 3 ½" | 90 |
| 4" | 100 |

# Art. 14M – Tappo femmina

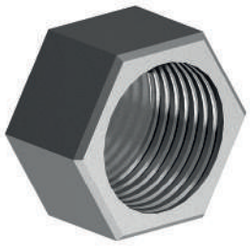

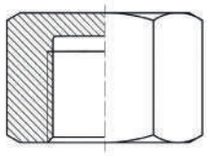

| INCH | DN |
|---|---|
| 1/4" | 8 |
| 3/8" | 10 |
| 1/2" | 15 |
| 3/4" | 20 |
| 1" | 25 |
| 1 ¼" | 32 |
| 1 ½" | 40 |
| 2" | 50 |
| 2 ½" | 65 |
| 3" | 80 |
| 3 ½" | 90 |
| 4" | 100 |

# Art. 15M – Gomito 45° femmina-femmina

| INCH | DN |
|---|---|
| 1/4" | 8 |
| 3/8" | 10 |
| 1/2" | 15 |
| 3/4" | 20 |
| 1" | 25 |
| 1 ¼" | 32 |
| 1 ½" | 40 |
| 2" | 50 |
| 2 ½" | 65 |
| 3" | 80 |
| 3 ½" | 90 |
| 4" | 100 |

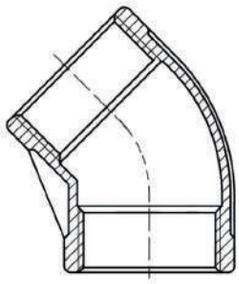

# Art. 16M – Gomito 90° femmina-femmina

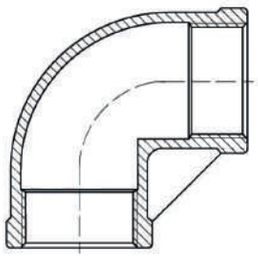

| INCH | DN |
|---|---|
| 1/4" | 8 |
| 3/8" | 10 |
| 1/2" | 15 |
| 3/4" | 20 |
| 1" | 25 |
| 1 ¼" | 32 |
| 1 ½" | 40 |
| 2" | 50 |
| 2 ½" | 65 |
| 3" | 80 |
| 3 ½" | 90 |
| 4" | 100 |

# Art. 17M – Gomito 90° maschio – femmina

| INCH | DN |
|---|---|
| 1/4" | 8 |
| 3/8" | 10 |
| 1/2" | 15 |
| 3/4" | 20 |
| 1" | 25 |
| 1 ¼" | 32 |
| 1 ½" | 40 |
| 2" | 50 |
| 2 ½" | 65 |
| 3" | 80 |
| 3 ½" | 90 |
| 4" | 100 |

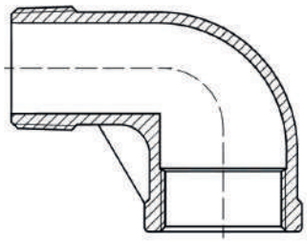

# Art. 18M – Tee filetto femmina

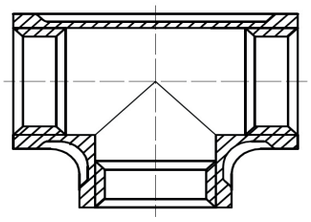

| INCH | DN |
|---|---|
| 1/4" | 8 |
| 3/8" | 10 |
| 1/2" | 15 |
| 3/4" | 20 |
| 1" | 25 |
| 1 ¼" | 32 |
| 1 ½" | 40 |
| 2" | 50 |
| 2 ½" | 65 |
| 3" | 80 |
| 3 ½" | 90 |
| 4" | 100 |

# Art. 20M – Croce filetto femmina

| INCH | DN |
|---|---|
| 1/4" | 8 |
| 3/8" | 10 |
| 1/2" | 15 |
| 3/4" | 20 |
| 1" | 25 |
| 1 ¼" | 32 |
| 1 ½" | 40 |
| 2" | 50 |
| 2 ½" | 65 |
| 3" | 80 |
| 3 ½" | 90 |
| 4" | 100 |

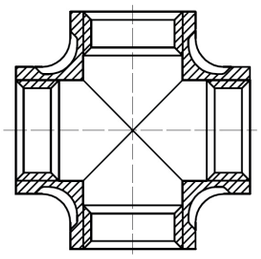

# Art. 24M – Bocchettone 3 pz. femmina – femmina

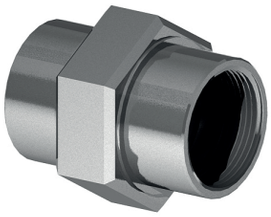

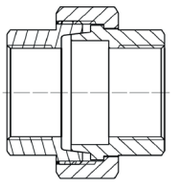

| INCH | DN |
|---|---|
| 1/4" | 8 |
| 3/8" | 10 |
| 1/2" | 15 |
| 3/4" | 20 |
| 1" | 25 |
| 1 ¼" | 32 |
| 1 ½" | 40 |
| 2" | 50 |
| 2 ½" | 65 |
| 3" | 80 |
| 3 ½" | 90 |
| 4" | 100 |

# Art. 25M – Bocchettone 3 pz. maschio – femmina

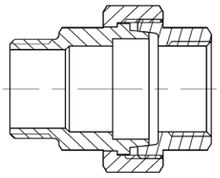

# Art. 26M – Portagomma maschio

| INCH | DN |
|---|---|
| 1/4" | 8 |
| 3/8" | 10 |
| 1/2" | 15 |
| 3/4" | 20 |
| 1" | 25 |
| 1 ¼" | 32 |
| 1 ½" | 40 |
| 2" | 50 |
| 2 ½" | 65 |
| 3" | 80 |
| 3 ½" | 90 |
| 4" | 100 |

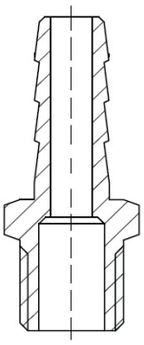

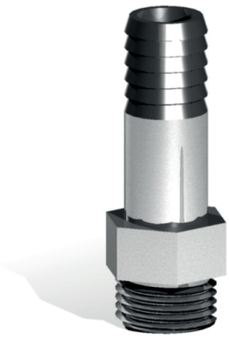

# Art. 27M – Riduzione femmina – femmina

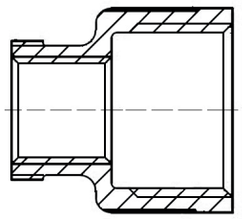

| INCH | DN |
|---|---|
| 1/4" | 8 |
| 3/8" | 10 |
| 1/2" | 15 |
| 3/4" | 20 |
| 1" | 25 |
| 1 ¼" | 32 |
| 1 ½" | 40 |
| 2" | 50 |
| 2 ½" | 65 |
| 3" | 80 |
| 3 ½" | 90 |
| 4" | 100 |

# Art. 28M – Riduzione maschio – femmina

| INCH | DN |
|---|---|
| 1/4" | 8 |
| 3/8" | 10 |
| 1/2" | 15 |
| 3/4" | 20 |
| 1" | 25 |
| 1 ¼" | 32 |
| 1 ½" | 40 |
| 2" | 50 |
| 2 ½" | 65 |
| 3" | 80 |
| 3 ½" | 90 |
| 4" | 100 |

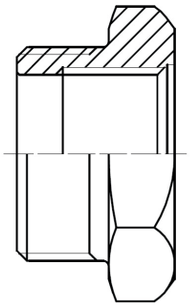

# Art. 29 – Riduzione femmina – maschio

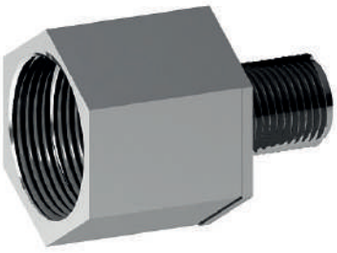

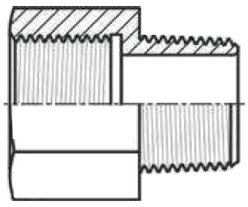

| INCH | DN |
|---|---|
| 1/4" | 8 |
| 3/8" | 10 |
| 1/2" | 15 |
| 3/4" | 20 |
| 1" | 25 |
| 1 ¼" | 32 |
| 1 ½" | 40 |
| 2" | 50 |
| 2 ½" | 65 |
| 3" | 80 |
| 3 ½" | 90 |
| 4" | 100 |

# Art. 30M – Ghiera esagonale

| INCH | DN |
|---|---|
| 1/4" | 8 |
| 3/8" | 10 |
| 1/2" | 15 |
| 3/4" | 20 |
| 1" | 25 |
| 1 ¼" | 32 |
| 1 ½" | 40 |
| 2" | 50 |
| 2 ½" | 65 |
| 3" | 80 |
| 3 ½" | 90 |
| 4" | 100 |

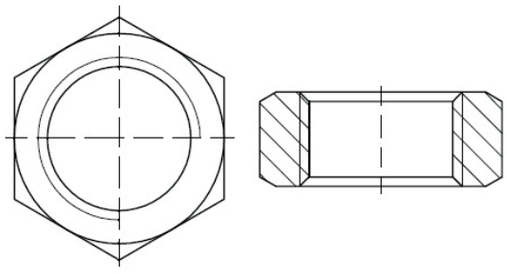

# Art. 32 – Valvola a sfera 2 vie femmina

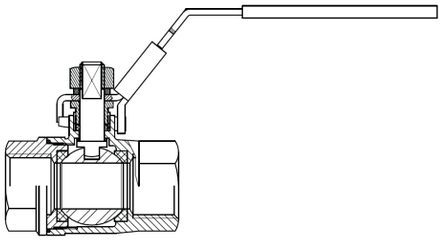

| INCH | DN |
|---|---|
| 1/4" | 8 |
| 3/8" | 10 |
| 1/2" | 15 |
| 3/4" | 20 |
| 1" | 25 |
| 1 ¼" | 32 |
| 1 ½" | 40 |
| 2" | 50 |
| 2 ½" | 65 |
| 3" | 80 |
| 3 ½" | 90 |
| 4" | 100 |

# Art. 33 – Valvola a sfera 3 vie femmina

| INCH | DN |
|---|---|
| 1/4" | 8 |
| 3/8" | 10 |
| 1/2" | 15 |
| 3/4" | 20 |
| 1" | 25 |
| 1 ¼" | 32 |
| 1 ½" | 40 |
| 2" | 50 |
| 2 ½" | 65 |
| 3" | 80 |
| 3 ½" | 90 |
| 4" | 100 |

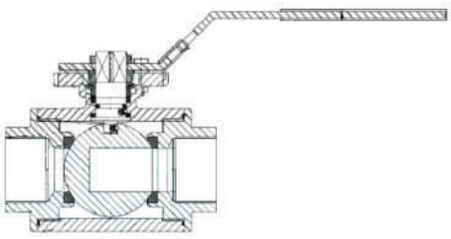

# Art. 34 – Valvola a sfera small 2 vie femmina

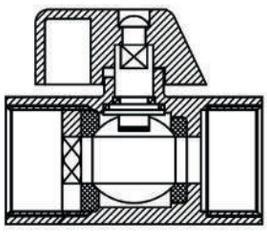

| INCH | DN |
|---|---|
| 1/4" | 8 |
| 3/8" | 10 |
| 1/2" | 15 |
| 3/4" | 20 |
| 1" | 25 |
| 1 ¼" | 32 |
| 1 ½" | 40 |
| 2" | 50 |
| 2 ½" | 65 |
| 3" | 80 |
| 3 ½" | 90 |
| 4" | 100 |

# Art. 35 – Valvola a sfera 3 pezzi 2 vie femmina

| INCH | DN |
|---|---|
| 1/4" | 8 |
| 3/8" | 10 |
| 1/2" | 15 |
| 3/4" | 20 |
| 1" | 25 |
| 1 ¼" | 32 |
| 1 ½" | 40 |
| 2" | 50 |
| 2 ½" | 65 |
| 3" | 80 |
| 3 ½" | 90 |
| 4" | 100 |

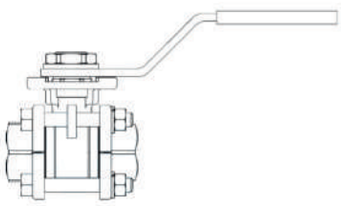

# Art. 38 - Filtro a Y F-F GAS

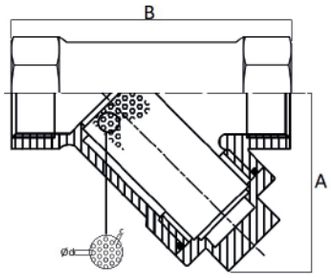


| ISO | DN | PN | A | B | C | Ød |
|---|---|---|---|---|---|---|
| ¼" | 8 | 40 | 30 | 65 | 1 | 1 |
| ⅜" | 10 | 40 | 30 | 56 | 1 | 1 |
| ½" | 15 | 40 | 40 | 65 | 1 | 1 |
| ¾" | 20 | 40 | 45 | 80 | 1 | 1 |
| 1" | 25 | 40 | 55 | 90 | 1 | 1 |
| 1 ¼" | 32 | 40 | 65 | 105 | 1 | 1 |
| 1 ½" | 40 | 40 | 70 | 120 | 1 | 1 |
| 2" | 50 | 40 | 85 | 140 | 1 | 1 |

# Art. 38F - Filtro a Y flangiato

| ISO | DN | PN | A | B | C | E | Ød |
|---|---|---|---|---|---|---|---|
| ½" | 15 | 16 | 95 | 75 | 130 | 2 | 1 |
| ¾" | 20 | 16 | 105 | 90 | 150 | 2 | 1 |
| 1" | 25 | 16 | 115 | 100 | 160 | 2 | 1 |
| 1 ¼" | 32 | 16 | 140 | 115 | 180 | 2 | 1 |
| 1 ½" | 40 | 16 | 150 | 130 | 200 | 2 | 1 |
| 2" | 50 | 16 | 165 | 150 | 230 | 2 | 1 |
| 2 ½" | 65 | 16 | 185 | 190 | 290 | 3,5 | 2 |
| 3" | 80 | 16 | 200 | 200 | 310 | 3,5 | 2 |
| 4" | 100 | 16 | 220 | 230 | 350 | 3,5 | 2 |
| 5" | 125 | 16 | 250 | 280 | 400 | 3,5 | 2 |
| 6" | 150 | 16 | 285 | 300 | 480 | 3,5 | 2 |
| 8" | 200 | 16 | 340 | 400 | 605 | 3,5 | 2 |

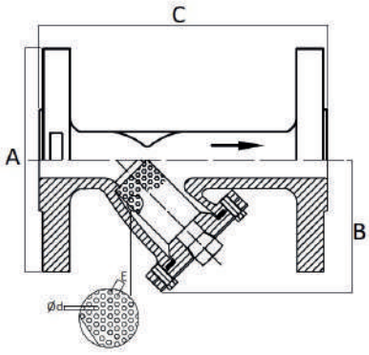

# Art. 38Z - Filtro di aspirazione maschio GAS

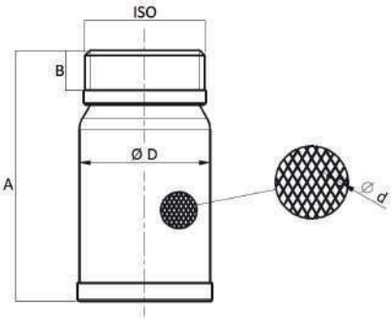


| ISO | DN | B | ØD | A | Ød |
|---|---|---|---|---|---|
| ⅜" | 8 | 8 | 19 | 55 | 1 |
| ½" | 15 | 10 | 22 | 55 | 1 |
| ¾" | 20 | 10 | 28 | 62 | 1 |
| 1" | 25 | 11 | 36 | 71 | 1 |
| 1 ¼" | 32 | 15 | 43 | 80 | 1 |
| 1 ½" | 40 | 15 | 49 | 90 | 1 |
| 2" | 50 | 15 | 60 | 101 | 1 |
| 2 ½" | 65 | 18 | 79 | 111 | 1,8 |
| 3" | 80 | 18 | 92 | 125 | 1,8 |
| 4" | 100 | 20 | 115 | 144 | 1,8 |

# Art. 41A – Maschio CAMLOCK - femmina GAS

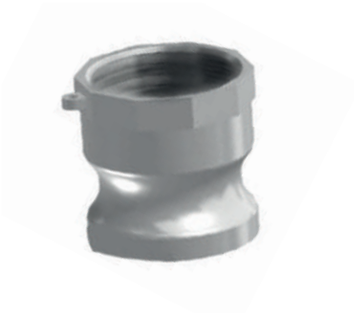

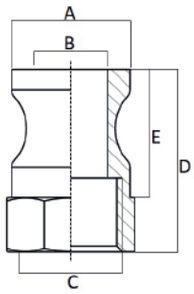


| INCH | DN | A | B | C | D | E |
|---|---|---|---|---|---|---|
| ½" | 15 | 24 | 14 | 26 | 41 | 26 |
| ¾" | 20 | 32 | 19 | 38 | 41 | 26 |
| 1" | 25 | 37 | 24 | 41 | 49 | 32 |
| 1 ¼" | 32 | 45 | 29 | 51 | 54 | 41 |
| 1 ½" | 40 | 53 | 37 | 57 | 55 | 40 |
| 2" | 50 | 63 | 46 | 68 | 62 | 48 |
| 2 ½" | 65 | 76 | 56 | 83 | 78 | 50 |
| 3" | 80 | 92 | 73 | 96 | 73 | 50 |
| 4" | 100 | 120 | 98 | 129 | 80 | 53 |
| 5" | 125 | 146 | 122 | 168 | 79 | 55 |
| 6" | 150 | 176 | 148 | 192 | 86 | 60 |

# Art. 41B – Femmina CAMLOCK - maschio GAS

| INCH | DN | A | B | C | D | E |
|---|---|---|---|---|---|---|
| ½" | 15 | - | 24 | 14 | 48 | 31 |
| ¾" | 20 | 52 | 32 | 20 | 52 | 33 |
| 1" | 25 | 60 | 37 | 26 | 64 | 40 |
| 1 ¼" | 32 | 80 | 46 | 34 | 71 | 46 |
| 1 ½" | 40 | 87 | 54 | 38 | 73 | 48 |
| 2" | 50 | 97 | 63 | 50 | 79 | 54 |
| 2 ½" | 65 | 110 | 76 | 66 | 85 | 53 |
| 3" | 80 | 135 | 92 | 78 | 93 | 60 |
| 4" | 100 | 165 | 120 | 94 | 102 | 60 |
| 5" | 125 | 190 | 146 | 117 | 105 | 65 |
| 6" | 150 | 254 | 176 | 142 | 115 | 70 |

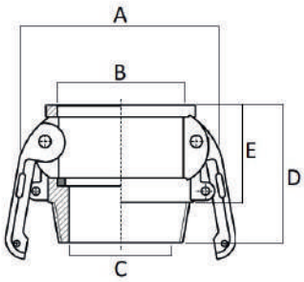

# Art. 41C – Portagomma femmina CAMLOCK

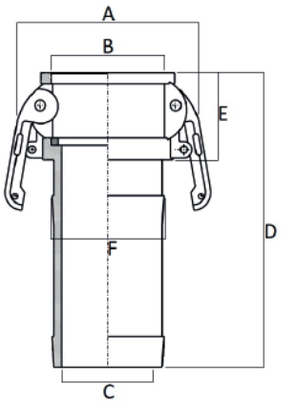


| INCH | DN | A | B | C | F | D | E |
|---|---|---|---|---|---|---|---|
| ½" | 15 | - | 24 | 8 | 15 | 88 | 31 |
| ¾" | 20 | 52 | 32 | 15 | 21 | 84 | 33 |
| 1" | 25 | 60 | 37 | 20 | 27 | 99 | 40 |
| 1 ¼" | 32 | 80 | 46 | 25 | 34 | 107 | 46 |
| 1 ½" | 40 | 87 | 54 | 32 | 41 | 109 | 48 |
| 2" | 50 | 97 | 63 | 45 | 53 | 127 | 55 |
| 2 ½" | 65 | 110 | 76 | 57 | 67 | 135 | 53 |
| 3" | 80 | 133 | 92 | 67 | 79 | 157 | 59 |
| 4" | 100 | 165 | 120 | 89 | 105 | 170 | 62 |
| 5" | 125 | 190 | 146 | 114 | 134 | 189 | 65 |
| 6" | 150 | 254 | 176 | 142 | 157 | 214 | 70 |

# Art. 41D – Femmina CAMLOCK - femmina GAS

| INCH | DN | A | B | C | D | E |
|---|---|---|---|---|---|---|
| ½" | 15 | - | 24 | 18 | 47 | 31 |
| ¾" | 20 | 52 | 32 | 19 | 53 | 34 |
| 1" | 25 | 60 | 37 | 25 | 62 | 40 |
| 1 ¼" | 32 | 80 | 46 | 32 | 68 | 47 |
| 1 ½" | 40 | 87 | 54 | 38 | 72 | 49 |
| 2" | 50 | 97 | 63 | 50 | 79 | 57 |
| 2 ½" | 65 | 110 | 76 | 61 | 82 | 53 |
| 3" | 80 | 133 | 92 | 75 | 87 | 57 |
| 4" | 100 | 165 | 120 | 94 | 95 | 62 |
| 5" | 125 | 190 | 146 | 117 | 100 | 65 |
| 6" | 150 | 254 | 176 | 142 | 115 | 70 |

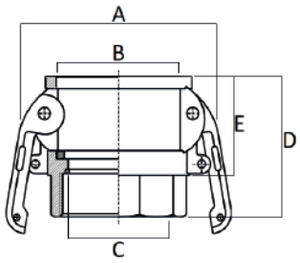


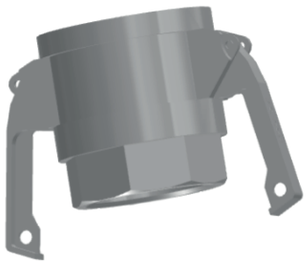

# Art. 41E – Portagomma maschio CAMLOCK

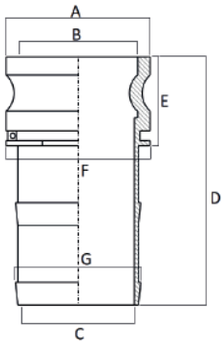


| INCH | DN | A | B | C | D | E | F | G |
|---|---|---|---|---|---|---|---|---|
| ½" | 15 | 24 | 14 | 8 | 87 | 42 | 22 | 15 |
| ¾" | 20 | 32 | 19 | 15 | 89 | 37 | 33 | 21 |
| 1" | 25 | 37 | 24 | 20 | 106 | 47 | 41 | 27 |
| 1 ¼" | 32 | 45 | 29 | 25 | 111 | 50 | 48 | 34 |
| 1 ½" | 40 | 53 | 36 | 33 | 113 | 52 | 60 | 40 |
| 2" | 50 | 63 | 46 | 45 | 130 | 58 | 70 | 53 |
| 2 ½" | 65 | 76 | 55 | 55 | 146 | 67 | 80 | 67 |
| 3" | 80 | 92 | 73 | 67 | 162 | 62 | 99 | 79 |
| 4" | 100 | 120 | 98 | 92 | 178 | 70 | 133 | 105 |
| 5" | 125 | 146 | 122 | 117 | 200 | 73 | 158 | 134 |
| 6" | 150 | 176 | 148 | 142 | 220 | 78 | 183 | 158 |

# Art. 41F – Maschio CAMLOCK - maschio GAS

| INCH | DN | A | B | C | D | E |
|---|---|---|---|---|---|---|
| ½" | 15 | 14 | 24 | 26 | 48 | 26 |
| ¾" | 20 | 19 | 32 | 33 | 58 | 26 |
| 1" | 25 | 24 | 37 | 41 | 69 | 32 |
| 1 ¼" | 32 | 29 | 45 | 50 | 80 | 41 |
| 1 ½" | 40 | 36 | 53 | 57 | 79 | 40 |
| 2" | 50 | 46 | 63 | 68 | 86 | 42 |
| 2 ½" | 65 | 56 | 76 | 83 | 99 | 50 |
| 3" | 80 | 73 | 92 | 96 | 103 | 51 |
| 4" | 100 | 98 | 120 | 129 | 114 | 53 |
| 5" | 125 | 122 | 146 | 168 | 117 | 55 |
| 6" | 150 | 148 | 186 | 192 | 129 | 60 |

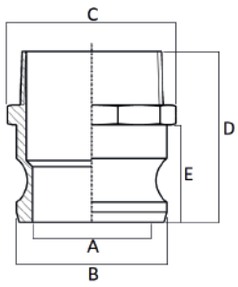

# Art. 41DC – Tappo femmina CAMLOCK

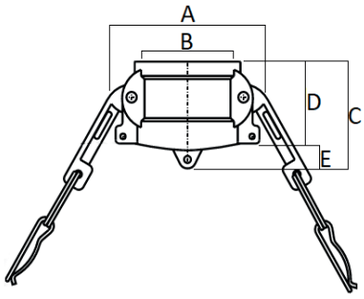


| INCH | DN | A | B | C | D | E |
|---|---|---|---|---|---|---|
| ½" | 15 | - | 24 | 44 | 32 | 10 |
| ¾" | 20 | 52 | 32 | 45 | 33 | 12 |
| 1" | 25 | 60 | 37 | 52 | 40 | 12 |
| 1 ¼" | 32 | 80 | 46 | 60 | 47 | 13 |
| 1 ½" | 40 | 87 | 54 | 63 | 48 | 15 |
| 2" | 50 | 97 | 63 | 66 | 54 | 12 |
| 2 ½" | 65 | 110 | 76 | 70 | 55 | 15 |
| 3" | 80 | 133 | 92 | 71 | 58 | 13 |
| 4" | 100 | 165 | 120 | 82 | 62 | 20 |
| 5" | 125 | 190 | 146 | 85 | 65 | 20 |
| 6" | 150 | 254 | 176 | 90 | 70 | 20 |

# Art. 41DP – Tappo maschio CAMLOCK

| INCH | DN | A | B | C | D | E |
|---|---|---|---|---|---|---|
| ½" | 15 | 24 | 14 | 42 | 30 | 11 |
| ¾" | 20 | 32 | 19 | 39 | 27 | 12 |
| 1" | 25 | 37 | 24 | 44 | 32 | 12 |
| 1 ¼" | 32 | 45 | 29 | 51 | 39 | 12 |
| 1 ½" | 40 | 53 | 36 | 55 | 40 | 15 |
| 2" | 50 | 63 | 46 | 59 | 47 | 12 |
| 2 ½" | 65 | 76 | 56 | 65 | 50 | 15 |
| 3" | 80 | 92 | 73 | 67 | 54 | 13 |
| 4" | 100 | 120 | 98 | 79 | 54 | 20 |
| 5" | 125 | 146 | 122 | 79 | 54 | 25 |
| 6" | 150 | 176 | 148 | 85 | 60 | 25 |

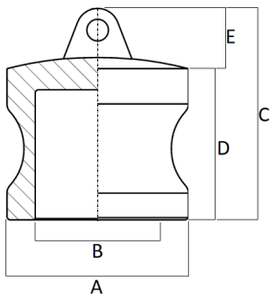


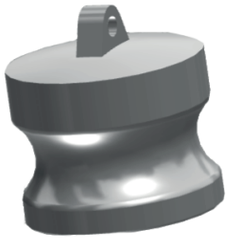

# Art. RSF-1A - Sfera

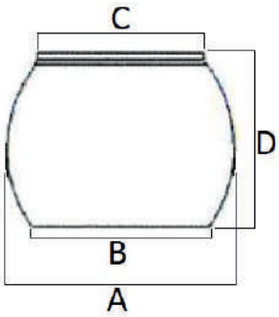


| Ø | A | B | C | D | SP |
|---|---|---|---|---|---|
| **48** | 70 | 49 | 49 | 56 | 1,5 |
| **60** | 90 | 65 | 65 | 70 | 2 |
| **80** | 110 | 86 | 86 | 81 | 2 |
| **100** | 130 | 103 | 103 | 90 | 2,5 |
| **120** | 153 | 124 | 124 | 97 | 2,5 |
| **150** | 179 | 155 | 155 | 100 | 2,5 |

# Art. RSF-1B - Anello

| Ø | A | B | C | D | SP |
|---|---|---|---|---|---|
| **48** | 94 | 70 | 62 | 18 | 2 |
| **60** | 114 | 89 | 82 | 22 | 2 |
| **80** | 142 | 110 | 99 | 26 | 2,5 |
| **100** | 168 | 130 | 120 | 32 | 2,5 |
| **120** | 188 | 155 | 143 | 38 | 3 |
| **150** | 222 | 185 | 175 | 38 | 3,5 |

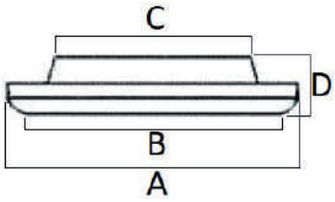


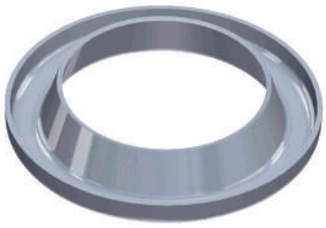

# Art. RSF-1C - Controsfera

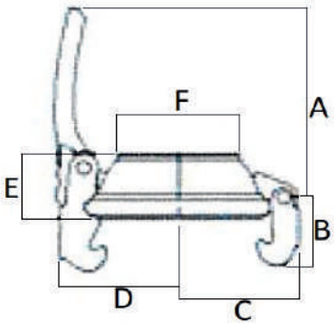


| Ø | F | D | C | E | A | B |
|---|---|---|---|---|---|---|
| **48** | 45 | 63 | 63 | 38 | 120 | 40 |
| **60** | 56 | 73 | 73 | 46 | 130 | 40 |
| **80** | 75 | 90 | 90 | 53 | 155 | 55 |
| **100** | 94 | 100 | 100 | 55 | 155 | 55 |
| **120** | 114 | 112 | 112 | 64 | 155 | 55 |
| **150** | 145 | 128 | 128 | 73 | 155 | 55 |

## Art. RSF-5B - Tappo femmina

## Art. RSF-6B - Tappo maschio

## Art. RSF-7 - Controsfera con portagomma

## Art. RSF-8 - Sfera e anello con portagomma

## Versione 2 ganci

| Ø | BAR |
|---|---|
| 48 | 10 |
| 60 | 10 |
| 80 | 9 |
| 100 | 8 |
| 120 | 7 |
| 150 | 6 |

## Versione 3 ganci

| Ø | BAR |
|---|---|
| 48 | 15 |
| 60 | 14 |
| 80 | 12 |
| 100 | 11 |
| 120 | 10 |
| 150 | 9 |

# Art. 50 – Mezzo raccordo saldare

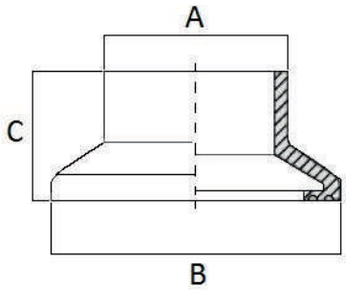


| DN | A | B | C |
|---|---|---|---|
| 40x33,7 | 33,7 | 65 | 36,5 |
| 40x42,4 | 42,4 | 65 | 34 |
| 50x48,3 | 48,3 | 78 | 34,5 |
| 50x50,8 | 50,8 | 78 | 24,5 |
| 50x52 | 52 | 78 | 25 |
| 50x60,3 | 60,3 | 78 | 30 |
| 60x60,3 | 60,3 | 88 | 34,5 |
| 70x76,1 | 76,1 | 97 | 32 |
| 70x70 | 70 | 97 | 26 |

| DN | A | B | C |
|---|---|---|---|
| 80x76,1 | 76,1 | 108 | 35 |
| 80x80 | 80 | 108 | 29 |
| 80x85 | 85 | 108 | 30 |
| 80x88,9 | 88,9 | 108 | 33 |
| 100x101,6 | 101,6 | 129 | 32 |
| 120x114,3 | 114,3 | 157 | 43,5 |
| 120x120 | 120 | 157 | 35 |
| 120x129 | 129 | 155 | 33 |
| 150x154 | 154 | 190 | 57,5 |

# Art. 52 – Tappo

**Disponibile anche art. 52B (bombato)**

| DN | D | H |
|---|---|---|
| 40 | 65 | 19 |
| 50 | 75 | 19 |
| 60 | 86 | 19 |
| 70 | 98 | 19 |
| 80 | 108 | 19 |
| 100 | 128 | 20 |
| 120 | 158 | 25 |
| 150 | 188 | 27 |

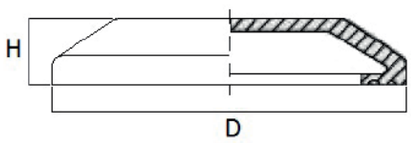

# Art. 54 – Morsetto

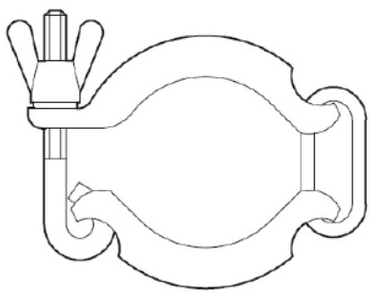

| DN |
|---|
| 40 |
| 50 |
| 60 |
| 70 |
| 80 |
| 100 |
| 120 |
| 150 |

# Art. 56 – Guarnizione

| DN | L | D | H |
|---|---|---|---|
| 40 | 65 | 40 | 13 |
| 50 | 75 | 50 | 14 |
| 60 | 86 | 60 | 14 |
| 70 | 98 | 70 | 14 |
| 80 | 108 | 80 | 14 |
| 100 | 128 | 100 | 14 |
| 120 | 158 | 125 | 17 |
| 150 | 188 | 150 | 20 |

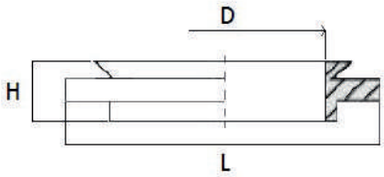

# Art. 58 – Portagomma

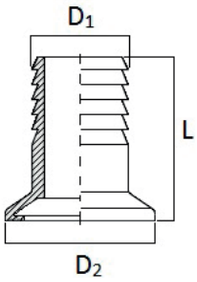


| DN | $D_2$ | $D_1$ | L |
|---|---|---|---|
| **40** | 65 | 40 | 75 |
| **50** | 75 | 50 | 80 |
| **60** | 86 | 60 | 87 |
| **70** | 98 | 70 | 93 |
| **80** | 108 | 80 | 102 |
| **100** | 128 | 100 | 117 |
| **120** | 158 | 120 | 149 |

# Art. 60 – Portagomma ridotto

| DN | A | B | L |
|---|---|---|---|
| **40** | 65 | 25 | 68 |
| **40** | 65 | 30 | 72 |
| **40** | 65 | 35 | 75 |
| **50** | 75 | 30 | 72 |
| **50** | 75 | 35 | 75 |
| **50** | 75 | 40 | 78 |
| **60** | 86 | 35 | 75 |
| **60** | 86 | 40 | 78 |
| **60** | 86 | 50 | 83 |
| **70** | 98 | 40 | 78 |
| **70** | 98 | 50 | 83 |

| DN | A | B | L |
|---|---|---|---|
| **70** | 98 | 60 | 83 |
| **80** | 108 | 50 | 83 |
| **80** | 108 | 60 | 83 |
| **80** | 108 | 70 | 95 |
| **100** | 128 | 60 | 84 |
| **100** | 128 | 70 | 96 |
| **100** | 128 | 80 | 109 |
| **120** | 158 | 70 | 101 |
| **120** | 158 | 80 | 114 |
| **120** | 158 | 100 | 129 |

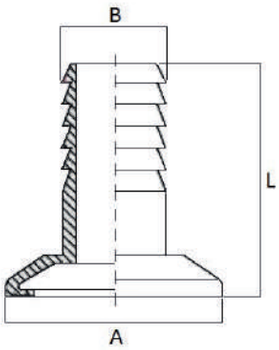

# Art. 62 – Portagomma doppio

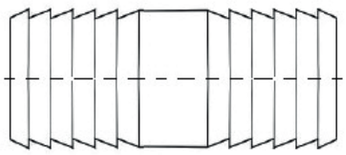

# Art. 64 – Kit di chiusura completo

# Art. 66 – Mezzo raccordo filetto maschio

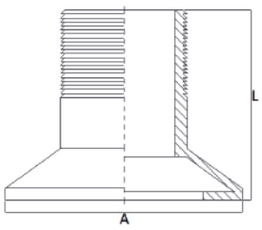


| DN | A | D gas | L |
|---|---|---|---|
| 40 | 65 | ¾" | 35 |
| 40 | 65 | 1" | 35 |
| 40 | 65 | 1 ¼" | 35 |
| 40 | 65 | 1 ½" | 35 |
| 50 | 75 | 1" | 38 |
| 50 | 75 | 1 ¼" | 38 |
| 50 | 75 | 1 ½" | 38 |
| 50 | 75 | 2" | 38 |
| 60 | 86 | 1 ¼" | 39 |
| 60 | 86 | 1 ½" | 39 |

| DN | A | D gas | L |
|---|---|---|---|
| 60 | 86 | 2" | 39 |
| 60 | 86 | 3" | 39 |
| 70 | 98 | 1 ½" | 39 |
| 70 | 98 | 2" | 39 |
| 70 | 98 | 2 ½" | 39 |
| 70 | 98 | 3" | 39 |
| 80 | 108 | 2" | 40 |
| 80 | 108 | 2 ½" | 40 |
| 80 | 108 | 3" | 40 |
| 80 | 108 | 3 ½" | 40 |

| DN | A | D gas | L |
|---|---|---|---|
| 100 | 128 | 2 ½" | 44 |
| 100 | 128 | 3" | 44 |
| 100 | 128 | 3 ½" | 44 |
| 100 | 128 | 4" | 44 |
| 120 | 158 | 3" | 50 |
| 120 | 158 | 3 ½" | 50 |
| 120 | 158 | 4" | 50 |

# Art. 68 – Mezzo raccordo filetto femmina

| DN | A | D gas | L |
|---|---|---|---|
| 70 | 98 | 2 ½" | 39 |
| 70 | 98 | 3" | 39 |
| 80 | 108 | 2" | 40 |
| 80 | 108 | 2 ½" | 40 |
| 80 | 108 | 3" | 40 |
| 80 | 108 | 3 ½" | 40 |
| 100 | 128 | 2 ½" | 44 |
| 100 | 128 | 3" | 44 |
| 100 | 128 | 3 ½" | 44 |
| 100 | 128 | 4" | 44 |
| 120 | 158 | 3" | 50 |
| 120 | 158 | 3 ½" | 50 |
| 120 | 158 | 4" | 50 |

| DN | A | D gas | L |
|---|---|---|---|
| 40 | 65 | ¾" | 35 |
| 40 | 65 | 1" | 35 |
| 40 | 65 | 1 ¼" | 35 |
| 40 | 65 | 1 ½" | 35 |
| 50 | 75 | 1" | 38 |
| 50 | 75 | 1 ¼" | 38 |
| 50 | 75 | 1 ½" | 38 |
| 50 | 75 | 2" | 38 |
| 60 | 86 | 1 ¼" | 39 |
| 60 | 86 | 1 ½" | 39 |
| 60 | 86 | 2" | 39 |
| 60 | 86 | 3" | 39 |
| 70 | 98 | 1 ½" | 39 |
| 70 | 98 | 2" | 39 |

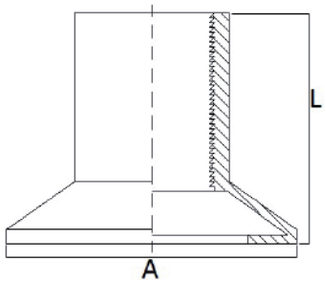

# Art. 70 – Curva 90° con portagomma

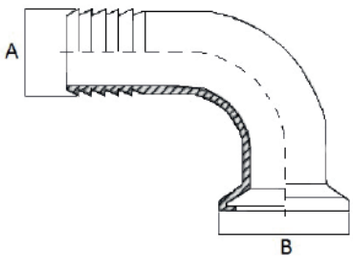


| DN | B | A |
|---|---|---|
| 40 | 65 | 40 |
| 50 | 75 | 50 |
| 60 | 86 | 60 |
| 70 | 98 | 70 |
| 80 | 108 | 80 |
| 100 | 128 | 100 |
| 120 | 158 | 120 |

# Art. 72 – Curva 90° con 2 raccordi

| DN | A | B |
|---|---|---|
| 40 | 65 | 79 |
| 50 | 75 | 91 |
| 60 | 86 | 111 |
| 70 | 98 | 130 |
| 80 | 108 | 15 |
| 100 | 128 | 192 |
| 120 | 158 | 198 |

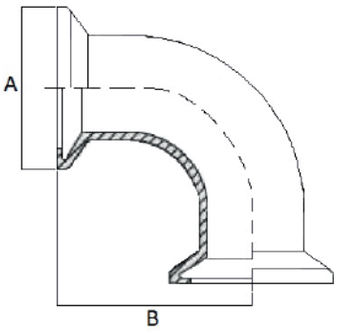

# Art. 74 – Curva 45° con 2 raccordi

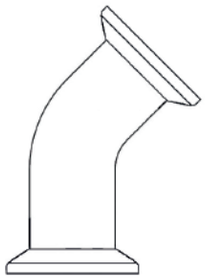

# Art. 76 – Croce con 4 raccordi

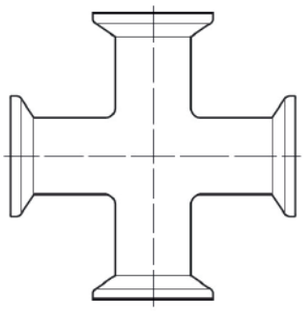

# Art. 78 – Tre vie a “Y” con 3 raccordi

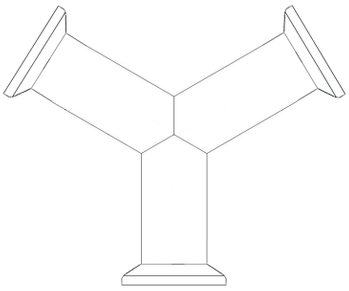

# Art. 80 – Tee con 3 raccordi

| DN | D | H | L |
|---|---|---|---|
| 40 | 65 | 79,5 | 159 |
| 50 | 75 | 93 | 186 |
| 60 | 86 | 100 | 200 |
| 70 | 98 | 112,5 | 225 |
| 80 | 108 | 124 | 248 |
| 100 | 128 | 145 | 290 |
| 120 | 158 | 151 | 302 |

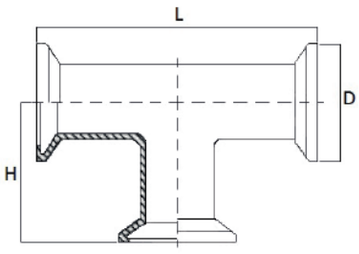

# Art. 82 – Riduzione tipo corto

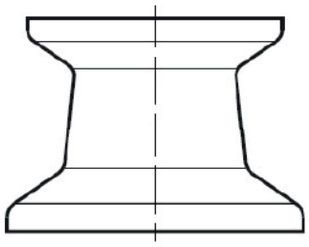

# Art. 84 – Riduzione tipo lungo

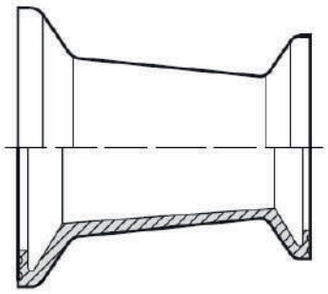

# Art. 86 – Specola di linea

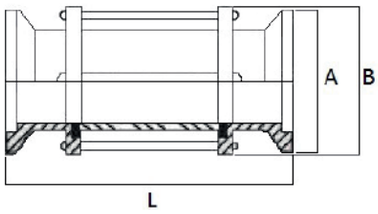


| DN | A | B | L |
|---|---|---|---|
| 40 | 67 | 70 | 157 |
| 50 | 75 | 84 | 157 |
| 60 | 86 | 86 | 161 |
| 70 | 98 | 100 | 161 |
| 80 | 108 | 106 | 171 |
| 100 | 128 | 140 | 179 |

# Art. 88 – Riduzione MG DIN – morsetto GAROLLA

| DN | A | B |
|---|---|---|
| 40 - 25 | 65 | 52 |
| 40 - 32 | 65 | 58 |
| 40 - 40 | 65 | 65 |
| 50 - 32 | 75 | 58 |
| 50 - 40 | 75 | 65 |
| 50 - 50 | 75 | 78 |
| 60 - 40 | 86 | 65 |
| 60 - 50 | 86 | 78 |
| 70 - 50 | 98 | 78 |

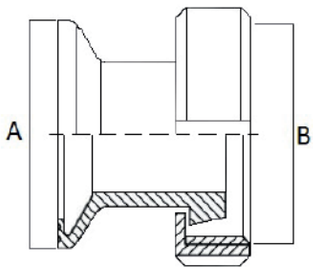

# Raccordo completo
# - a mandrinare (art.100)
# - a saldare (art.102)

## Art. 104 – Femmina a mandrinare

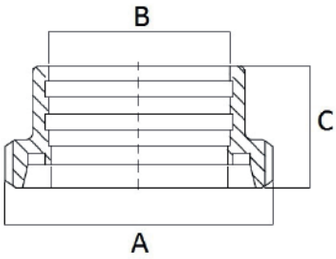


| DN | A | B | C |
|---|---|---|---|
| **10** | 28 | 12,2 | 21 |
| **15** | 34 | 18,2 | 21 |
| **20** | 44 | 22,2 | 24 |
| **25** | 52 | 28,2 | 29 |
| **32** | 58 | 34,2 | 32 |
| **40** | 65 | 40,2 | 33 |
| **50** | 78 | 52,2 | 35 |
| **60** | 85 | 60,3 | 36 |
| **65** | 95 | 70,3 | 40 |
| **80** | 110 | 85,3 | 45 |
| **100** | 130 | 101,9 | 54 |
| **125** | 160 | 129,3 | 46 |
| **150** | 190 | 154,3 | 50 |

## Art. 106 – Maschio a mandrinare

| DN | A | B | C |
|---|---|---|---|
| **10** | 22 | 12,2 | 17 |
| **15** | 28 | 18,2 | 17 |
| **20** | 36 | 22,2 | 18 |
| **25** | 44 | 28,2 | 22 |
| **32** | 50 | 34,2 | 25 |
| **40** | 56 | 40,2 | 26 |
| **50** | 68 | 52,2 | 28 |
| **60** | 76 | 60,3 | 30 |
| **65** | 86 | 70,3 | 32 |
| **80** | 100 | 85,3 | 37 |
| **100** | 121 | 101,9 | 44 |
| **125** | 150 | 129,3 | 34 |
| **150** | 176 | 154,3 | 37 |

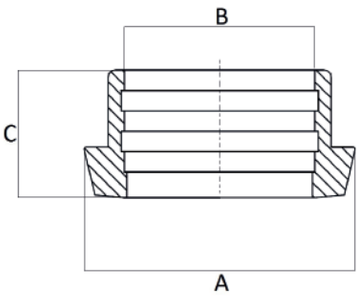


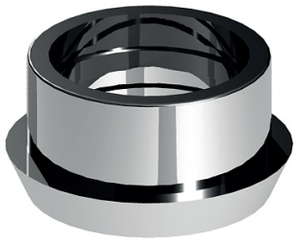

# Art. 108 – Femmina a saldare

| FEMMINA SALDARE P/TUBO | | | | |
|---|---|---|---|---|
| DN | H | F | D | C |
| 10 | 28 | 12 | 9 | 21 |
| 15 | 34 | 18 | 15 | 21 |
| 20 | 44 | 22 | 19 | 24 |
| 25 | 52 | 28 | 25 | 29 |
| 32 | 58 | 34 | 31 | 32 |
| 40 | 65 | 40 | 37 | 33 |
| 50 | 78 | 52 | 49 | 35 |
| 60 | 85 | 60 | 57 | 36 |
| 65 | 95 | 70 | 66 | 40 |
| 80 | 110 | 85 | 81 | 45 |
| 100 | 130 | 101,6 | 97,6 | 54 |
| 125 | 160 | 129 | 125 | 46 |
| 150 | 190 | 154 | 150 | 50 |

| FEMMINA SALDARE P/TUBO (SERIE 2) | | | | |
|---|---|---|---|---|
| DN | H | F | D | C |
| 10 | 28 | 13 | 10 | 21 |
| 15 | 34 | 19 | 16 | 21 |
| 20 | 44 | 23 | 20 | 24 |
| 25 | 52 | 29 | 26 | 29 |
| 32 | 58 | 35 | 32 | 32 |
| 40 | 65 | 41 | 38 | 33 |
| 50 | 78 | 53 | 50 | 35 |
| 60 | 85 | 60 | 57 | 36 |
| 65 | 95 | 70 | 66 | 40 |
| 80 | 110 | 85 | 81 | 45 |
| 100 | 130 | 101,6 | 97,6 | 54 |
| 125 | 160 | 129 | 125 | 46 |
| 150 | 190 | 154 | 150 | 50 |

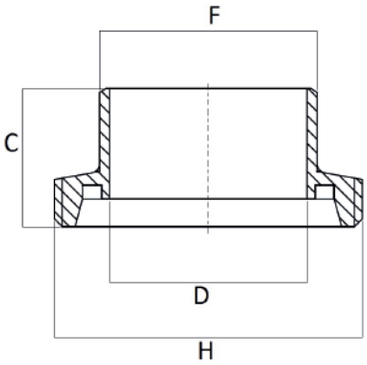


| FEMMINA SALDARE MEDIO | | | | |
|---|---|---|---|---|
| DN | H | F | D | C |
| 10 | 28 | 15 | 10 | 21 |
| 15 | 34 | 21 | 16 | 21 |
| 20 | 44 | 25 | 20 | 24 |
| 25 | 52 | 31 | 26 | 29 |
| 32 | 58 | 37 | 32 | 32 |
| 40 | 65 | 43 | 38 | 33 |
| 50 | 78 | 55 | 50 | 35 |
| 60 | 85 | 62 | 57 | 36 |
| 65 | 95 | 72 | 66 | 40 |
| 80 | 110 | 87 | 81 | 45 |
| 100 | 130 | 106 | 100 | 54 |
| 125 | 160 | 132 | 125 | 46 |
| 150 | 190 | 157 | 150 | 50 |

| FEMMINA SALDARE GROSSO | | | | |
|---|---|---|---|---|
| DN | H | F | D | C |
| 10 | 28 | 18 | 10 | 21 |
| 15 | 34 | 24 | 16 | 21 |
| 20 | 44 | 30 | 20 | 24 |
| 25 | 52 | 35 | 26 | 29 |
| 32 | 58 | 41 | 32 | 32 |
| 40 | 65 | 48 | 38 | 33 |
| 50 | 78 | 61 | 50 | 35 |
| 60 | 85 | 69 | 57 | 36 |
| 65 | 95 | 79 | 66 | 40 |
| 80 | 110 | 93 | 81 | 45 |
| 100 | 130 | 114 | 98 | 54 |
| 125 | 160 | 137 | 125 | 46 |
| 150 | 190 | 167 | 150 | 50 |

# Art. 110 – Maschio a saldare

| MASCHIO SALDARE P/TUBO | | | | |
|---|---|---|---|---|
| DN | A | F | D | C |
| 10 | 22 | 12 | 9 | 17 |
| 15 | 28 | 18 | 15 | 17 |
| 20 | 36 | 22 | 19 | 18 |
| 25 | 44 | 28 | 25 | 22 |
| 32 | 50 | 34 | 31 | 25 |
| 40 | 56 | 40 | 37 | 26 |
| 50 | 68 | 52 | 49 | 28 |
| 60 | 76 | 60 | 57 | 30 |
| 65 | 86 | 70 | 66 | 32 |
| 80 | 100 | 85 | 81 | 37 |
| 100 | 121 | 101,6 | 97,6 | 44 |
| 125 | 150 | 129 | 125 | 34 |
| 150 | 176 | 154 | 150 | 37 |

| MASCHIO SALDARE P/TUBO (SERIE 2) | | | | |
|---|---|---|---|---|
| DN | A | F | D | C |
| 10 | 22 | 13 | 10 | 17 |
| 15 | 28 | 19 | 16 | 17 |
| 20 | 36 | 23 | 20 | 18 |
| 25 | 44 | 29 | 26 | 22 |
| 32 | 50 | 35 | 32 | 25 |
| 40 | 56 | 41 | 38 | 26 |
| 50 | 68 | 53 | 50 | 28 |
| 60 | 76 | 60 | 57 | 30 |
| 65 | 86 | 70 | 66 | 32 |
| 80 | 100 | 85 | 81 | 37 |
| 100 | 121 | 101,6 | 97,6 | 44 |
| 125 | 150 | 129 | 125 | 34 |
| 150 | 176 | 154 | 150 | 37 |

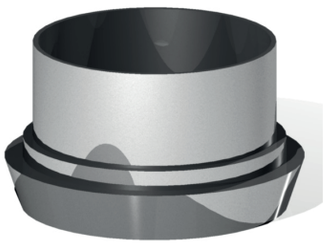

| MASCHIO SALDARE MEDIO | | | | |
|---|---|---|---|---|
| DN | A | F | D | C |
| 10 | 22 | 15 | 10 | 17 |
| 15 | 28 | 21 | 16 | 17 |
| 20 | 36 | 25 | 20 | 18 |
| 25 | 44 | 31 | 26 | 22 |
| 32 | 50 | 37 | 32 | 25 |
| 40 | 56 | 43 | 38 | 26 |
| 50 | 68 | 55 | 50 | 28 |
| 60 | 76 | 62 | 57 | 30 |
| 65 | 86 | 72 | 66 | 32 |
| 80 | 100 | 87 | 81 | 37 |
| 100 | 121 | 106 | 100 | 44 |
| 125 | 150 | 132 | 125 | 34 |
| 150 | 176 | 157 | 150 | 37 |

| MASCHIO SALDARE GROSSO | | | | |
|---|---|---|---|---|
| DN | A | F | D | C |
| 10 | 22 | 18 | 9 | 17 |
| 15 | 28 | 24 | 15 | 17 |
| 20 | 36 | 30 | 20 | 18 |
| 25 | 44 | 35 | 26 | 22 |
| 32 | 50 | 41 | 32 | 25 |
| 40 | 56 | 48 | 38 | 26 |
| 50 | 68 | 61 | 50 | 28 |
| 60 | 76 | 69 | 57 | 30 |
| 65 | 86 | 79 | 66 | 32 |
| 80 | 100 | 93 | 81 | 37 |
| 100 | 121 | 114 | 98 | 44 |
| 125 | 150 | 137 | 125 | 34 |
| 150 | 176 | 167 | 150 | 37 |

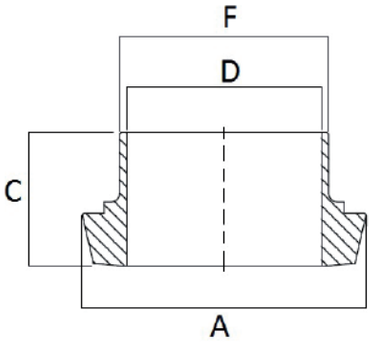

# Art. 112 – Girella

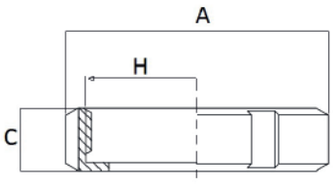


| DN | A | H | C |
|---|---|---|---|
| 10 | 38 | 28 | 18 |
| 15 | 44 | 34 | 18 |
| 20 | 54 | 44 | 21 |
| 25 | 63 | 52 | 21 |
| 32 | 70 | 58 | 21 |
| 40 | 78 | 65 | 21 |
| 50 | 92 | 78 | 22 |
| 60 | 99 | 85 | 22 |
| 65 | 112 | 95 | 25 |
| 80 | 127 | 110 | 30 |
| 90 | 138 | 120 | 30 |
| 100 | 148 | 130 | 31 |
| 125 | 178 | 160 | 35 |
| 150 | 210 | 190 | 40 |

# Art. 114 – Guarnizione

| DN | A | B | C |
|---|---|---|---|
| 10 | 5 | 12 | 20 |
| 15 | 5 | 18 | 26 |
| 20 | 5 | 23 | 33 |
| 25 | 5 | 30 | 40 |
| 32 | 5 | 36 | 46 |
| 40 | 5 | 42 | 52 |
| 50 | 5 | 54 | 64 |
| 60 | 5 | 62 | 72 |
| 65 | 5 | 71 | 81 |
| 80 | 5 | 85 | 95 |
| 100 | 6 | 104 | 114 |
| 125 | 7 | 130 | 142 |
| 150 | 7 | 155 | 167 |

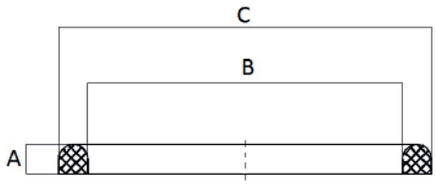

# Art. 116 – Tappo maschio conico

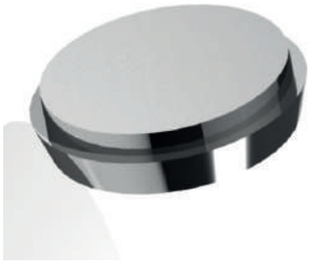

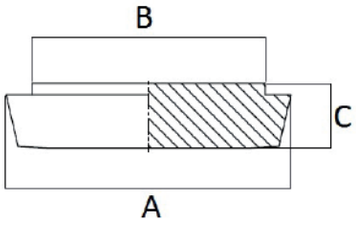


| DN | A | B | C |
|---|---|---|---|
| 10 | 22 | 18 | 9 |
| 15 | 28 | 24 | 9 |
| 20 | 36 | 30 | 11 |
| 25 | 44 | 35 | 13 |
| 32 | 50 | 41 | 13 |
| 40 | 56 | 48 | 13 |
| 50 | 68 | 61 | 14 |
| 60 | 76 | 69 | 15 |
| 65 | 86 | 76 | 16 |
| 80 | 100 | 93 | 16 |
| 100 | 121 | 114 | 20 |
| 125 | 150 | 137 | 22 |
| 150 | 176 | 163 | 24 |

# Art. 118 – Girella cieca piana

| DN | A | B |
|---|---|---|
| 10 | 38 | 18 |
| 15 | 44 | 18 |
| 20 | 54 | 21 |
| 25 | 63 | 21 |
| 32 | 70 | 21 |
| 40 | 78 | 21 |
| 50 | 92 | 22 |
| 60 | 99 | 22 |
| 65 | 112 | 25 |
| 80 | 127 | 30 |
| 100 | 148 | 31 |
| 125 | 178 | 35 |
| 150 | 210 | 40 |

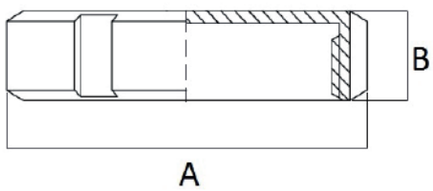

# Art. 120 – Girella cieca con catenella

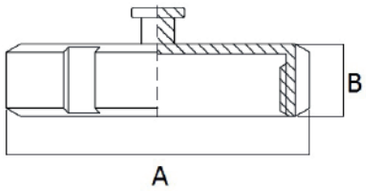


| DN | A | B |
|---|---|---|
| 10 | 38 | 18 |
| 15 | 44 | 18 |
| 20 | 54 | 21 |
| 25 | 63 | 21 |
| 32 | 70 | 21 |
| 40 | 78 | 21 |
| 50 | 92 | 22 |
| 60 | 99 | 22 |
| 65 | 112 | 25 |
| 80 | 127 | 30 |
| 100 | 148 | 31 |
| 125 | 178 | 35 |
| 150 | 210 | 40 |

# Art. 122 – Guarnizione per girella cieca

| DN | A | B |
|---|---|---|
| 10 | 28 | 3 |
| 15 | 34 | 3 |
| 20 | 44 | 3 |
| 25 | 52 | 3 |
| 32 | 58 | 3 |
| 40 | 65 | 3 |
| 50 | 78 | 3 |
| 60 | 85 | 3 |
| 65 | 95 | 3 |
| 80 | 110 | 3 |
| 100 | 130 | 3 |
| 125 | 160 | 3 |
| 150 | 190 | 3 |

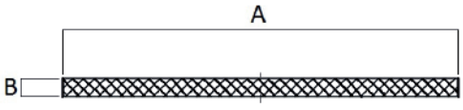

# Art. 124 – Maschio con portagomma

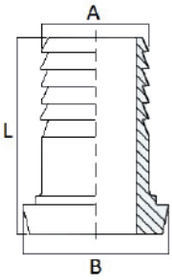


| DN | A | B | L |
|---|---|---|---|
| 20 | 25 | 36 | 66 |
| 25 | 30 | 44 | 72 |
| 32 | 35 | 50 | 82 |
| 40 | 40 | 56 | 86 |
| 50 | 50 | 68 | 93 |
| 60 | 60 | 76 | 102 |
| 65 | 70 | 86 | 109 |
| 80 | 80 | 100 | 117 |
| 100 | 100 | 121 | 130 |

# Art. 126 – Femmina con portagomma

| DN | A | B | L |
|---|---|---|---|
| 20 | 25 | 44 | 72 |
| 25 | 30 | 52 | 79 |
| 32 | 35 | 58 | 89 |
| 40 | 40 | 65 | 93 |
| 50 | 50 | 78 | 100 |
| 60 | 60 | 85 | 110 |
| 65 | 70 | 95 | 117 |
| 80 | 80 | 110 | 125 |
| 100 | 100 | 130 | 140 |

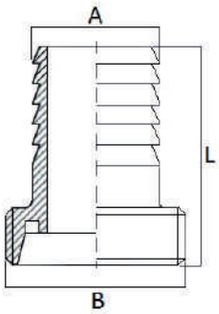

DIN 11851

# Art. 128 – Riduzione maschio – maschio

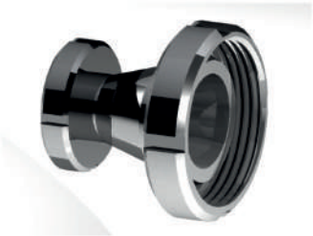

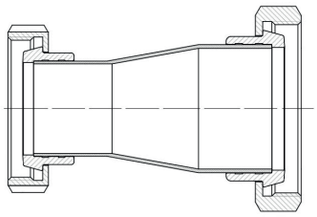

Disponibile
anche art.128E
(ECCENTRICA)

# Art. 130 – Riduzione maschio – femmina

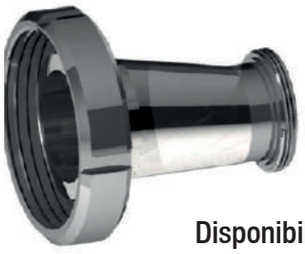

Disponibile
anche art.130E
(ECCENTRICA)

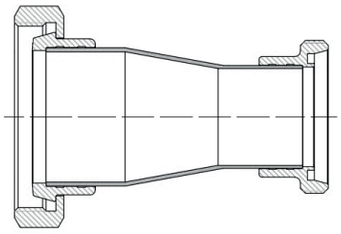

# Art. 132 – Riduzione femmina – femmina

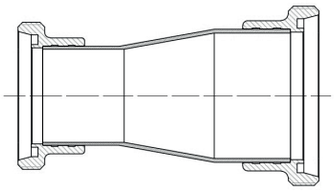

Disponibile
anche art.132E
(ECCENTRICA)

# Art. 133 – Riduzione F DIN – F GAS

| DN | INCH A | B | C | L |
|---|---|---|---|---|
| 25 | 1" | 52 | 17 | 24 |
| 32 | 1 ¼" | 58 | 17 | 28 |
| 40 | 1 ½" | 65 | 22 | 28 |
| 50 | 2" | 78 | 22 | 33 |
| 65 | 2 ½" | 95 | 24 | 34 |
| 80 | 3" | 110 | 27 | 37 |
| 100 | 4" | 130 | 32 | 42 |

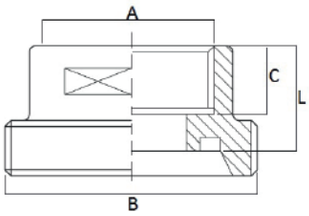

# Art. 133A – Riduzione M DIN – F GAS

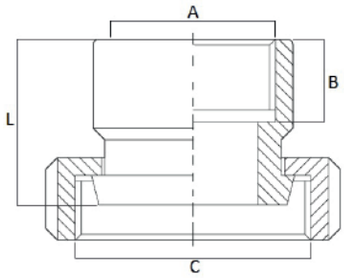


| DN | INCH A | C | B | L |
|---|---|---|---|---|
| 25 | 1" | 52 | 17 | 32 |
| 32 | 1 ¼" | 58 | 17 | 35 |
| 40 | 1 ½" | 65 | 22 | 37 |
| 50 | 2" | 78 | 22 | 41 |
| 65 | 2 ½" | 95 | 24 | 46 |
| 80 | 3" | 110 | 27 | 49 |
| 100 | 4" | 130 | 32 | 60 |

# Art. 133B – Riduzione F DIN – M GAS

| DN | INCH A | C | B | L |
|---|---|---|---|---|
| 25 | 1" | 52 | 25 | 43 |
| 32 | 1 ¼" | 58 | 31 | 43 |
| 40 | 1 ½" | 65 | 37 | 43 |
| 50 | 2" | 78 | 49 | 43 |
| 65 | 2 ½" | 95 | 66 | 44 |
| 80 | 3" | 110 | 81 | 48 |
| 100 | 4" | 130 | 97,6 | 46 |

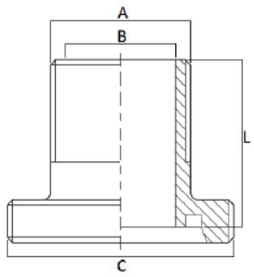

# Art. 133C – Riduzione M DIN – M GAS

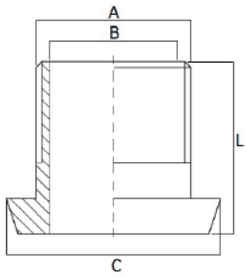


| DN | INCH A | C | B | L |
|---|---|---|---|---|
| 25 | 1" | 44 | 25 | 43 |
| 32 | 1 ¼" | 50 | 31 | 43 |
| 40 | 1 ½" | 56 | 37 | 43 |
| 50 | 2" | 68 | 49 | 44 |
| 65 | 2 ½" | 86 | 66 | 46 |
| 80 | 3" | 100 | 81 | 46 |
| 100 | 4" | 121 | 97,6 | 50 |

# Art. 134 – Specola di linea con attacchi M-F

| DN | A | B | L |
|---|---|---|---|
| 25 | 52 | 56 | 160 |
| 32 | 58 | 65 | 160 |
| 40 | 65 | 70 | 160 |
| 50 | 78 | 85 | 163 |
| 60 | 85 | 93 | 173 |
| 65 | 95 | 100 | 163 |
| 80 | 110 | 125 | 173 |
| 100 | 130 | 152 | 173 |
| 125 | 160 | 180 | 257 |
| 150 | * | * | * |

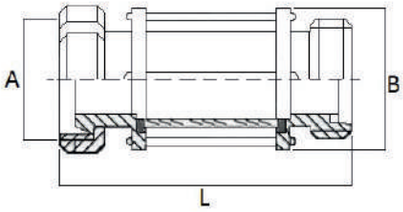

# Art. 136 – Specola di linea a saldare

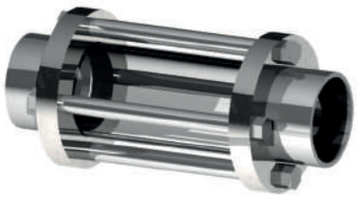

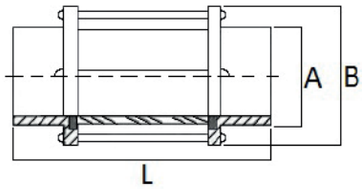


| DN | A | B | L |
|---|---|---|---|
| 25 | 28 | 56 | 157 |
| 32 | 34 | 65 | 157 |
| 40 | 40 | 70 | 157 |
| 50 | 52 | 85 | 157 |
| 60 | 60 | 95 | 157 |
| 65 | 70 | 100 | 163 |
| 80 | 85 | 125 | 173 |
| 100 | 104 | 152 | 171 |
| 125 | 129 | 180 | 200 |
| 150 | 154 | * | 221 |

# Art. 138 – Specola di linea con attacchi F-F

| DN | A | B | L |
|---|---|---|---|
| 25 | 52 | 56 | 157 |
| 32 | 58 | 65 | 157 |
| 40 | 65 | 70 | 157 |
| 50 | 78 | 85 | 163 |
| 60 | 85 | 95 | 157 |
| 65 | 95 | 100 | 163 |
| 80 | 110 | 125 | 173 |
| 100 | 130 | 152 | 173 |
| 125 | 160 | 180 | 240 |
| 150 | * | * | * |

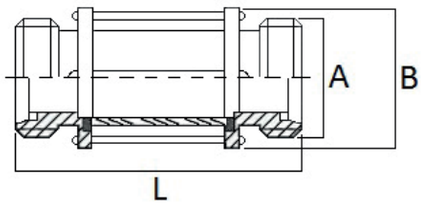


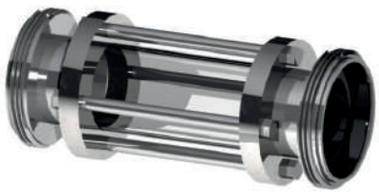

# Art. 140 – Specola piana a saldare

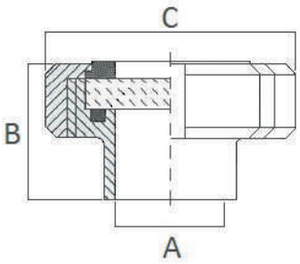


| DN | A | B | C |
|---|---|---|---|
| 25 | 26 | 35 | 63 |
| 32 | 32 | 38 | 70 |
| 40 | 38 | 39 | 78 |
| 50 | 50 | 42 | 92 |
| 65 | 66 | 47 | 112 |
| 80 | 81 | 52 | 127 |
| 100 | 100 | 62 | 148 |
| 125 | 125 | 56 | 178 |

# Art. 142 – Vetro per specola di linea

| DN | L | D | S |
|---|---|---|---|
| 25 | 90 | 32 | 3 |
| 32 | 90 | 40 | 3,2 |
| 40 | 90 | 45 | 5 |
| 50 | 90 | 60 | 5 |
| 65 | 90 | 75 | 5 |
| 80 | 90 | 90 | 5 |
| 100 | 90 | 115 | 6 |

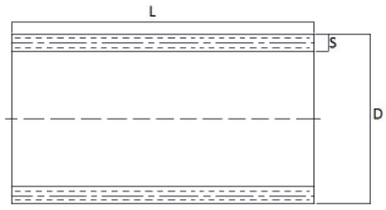

# Art. 144 – Vetro per specola piana

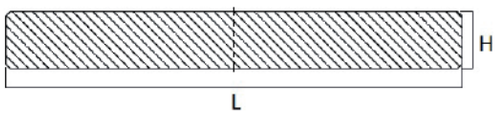


# Art. 146 – Chiave per raccordi

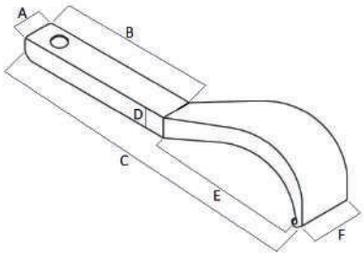

| DN | A | B | C | D | E | F |
|---|---|---|---|---|---|---|
| Dal DN 25 al DN 100 | 24,6 | 145 | 260 | 10 | 100 | 40 |

# Art. 148 – Tee 3 femmine

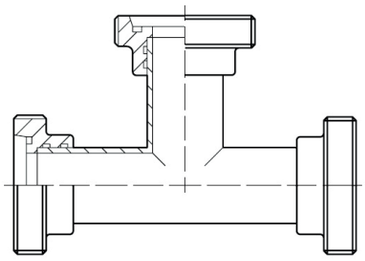

# Art. 150 – Tee 2 maschi – 1 femmina

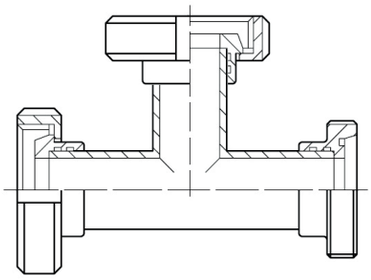

## Art. 152 – Tee 3 maschi

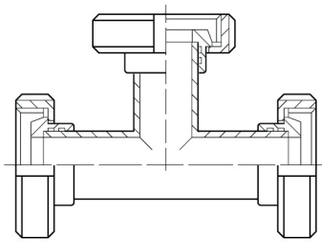

## Art. 154 – Curva 90° maschio – maschio

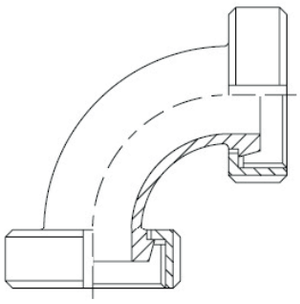

## Art. 156 – Curva 90° maschio – femmina

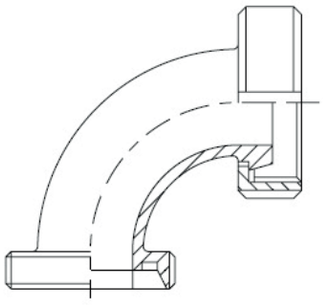

## Art. 158 – Curva 90° maschio – portagomma

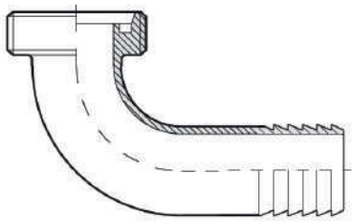

# Raccordo completo

# - a mandrinare (art.180)

# - a saldare (art.182)

## Art. 184 – Femmina mandrinare

| DN | A | B | C | D |
|---|---|---|---|---|
| **25** | 40 | 20 | 32 | 25,4 |
| **38** | 60 | 23 | 48 | 38,1 |
| **51** | 70 | 25 | 61 | 50,8 |
| **63** | 85 | 30 | 73,5 | 63,5 |
| **76** | 98 | 35 | 86 | 76,2 |
| **101** | 132 | 30 | 116 | 101,6 |
| **104** | 125 | 30 | 112 | 104 |

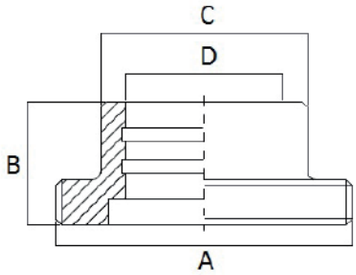

## Art. 186 – Maschio mandrinare

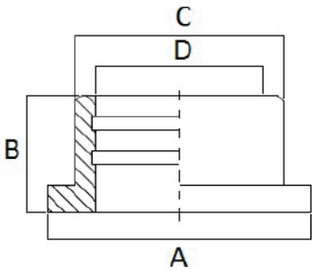


| DN | A | B | C | D |
|---|---|---|---|---|
| **25** | 35,5 | 17 | 32 | 25,4 |
| **38** | 55 | 20 | 48 | 38,1 |
| **51** | 65 | 20 | 61 | 50,8 |
| **63** | 80 | 25 | 73,5 | 63,5 |
| **76** | 93 | 30 | 86 | 76,2 |
| **101** | 127 | 30 | 116 | 101,6 |
| **104** | 118 | 30 | 112 | 104 |

# Art. 188 – Femmina saldare

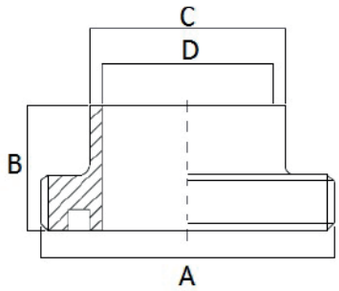


| DN | A | B | C | D |
|---|---|---|---|---|
| 25 | 40 | 20 | 25,4 | 22,4 |
| 38 | 60 | 23 | 38,1 | 35,1 |
| 51 | 70 | 25 | 50,8 | 47,8 |
| 63 | 85 | 30 | 63,5 | 60,5 |
| 76 | 98 | 35 | 76,2 | 72,9 |
| 101 | 132 | 30 | 101,6 | 97,6 |
| 104 | 125 | 30 | 104 | 100 |

# Art. 190 – Maschio saldare

| DN | A | B | C | D |
|---|---|---|---|---|
| 25 | 35,5 | 17 | 25,4 | 22,4 |
| 38 | 55 | 20 | 38,1 | 35,1 |
| 51 | 65 | 20 | 50,8 | 47,8 |
| 63 | 80 | 25 | 63,5 | 60,5 |
| 76 | 93 | 30 | 76,2 | 72,9 |
| 101 | 127 | 32 | 101,6 | 97,6 |
| 104 | 118 | 30 | 104 | 100 |

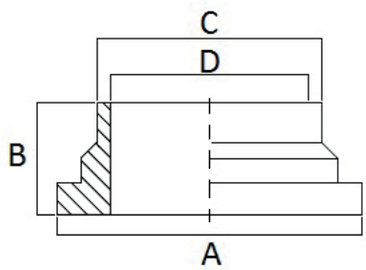


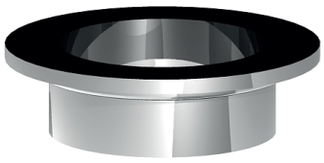

# Art. 192 – Girella

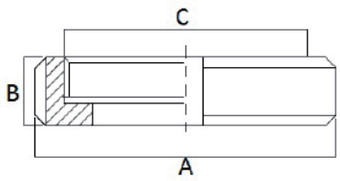


| DN | A | B | C |
|---|---|---|---|
| 25 | 51 | 20 | 40 |
| 38 | 74 | 25 | 60 |
| 51 | 84 | 26 | 70 |
| 63 | 100 | 30 | 85 |
| 76 | 114 | 32 | 98 |
| 101 | 150 | 32 | 132 |
| 104 | 140 | 30 | 125 |

# Art. 194 – Guarnizione per femmina

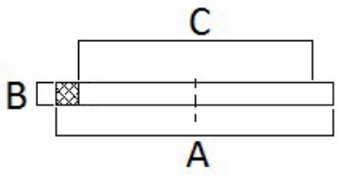


| DN | A | B | C |
|---|---|---|---|
| **25** | 32 | 5,5 | 25,4 |
| **38** | 48 | 5,5 | 38,1 |
| **51** | 61 | 5,5 | 50,8 |
| **63** | 73,5 | 5,5 | 63,5 |
| **76** | 86 | 5,5 | 76 |
| **101** | 113,5 | 5,5 | 101,5 |
| **104** | 116 | 5,5 | 104 |

# Art. 196 – Tappo maschio liscio

| DN | A | B | C |
|---|---|---|---|
| **25** | 32 | 7,5 | 35,5 |
| **38** | 48 | 8 | 55 |
| **51** | 61 | 9 | 65 |
| **63** | 73,5 | 9 | 80 |
| **76** | 86 | 11 | 93 |
| **101** | 116 | 13 | 127 |
| **104** | 112 | 13 | 118 |

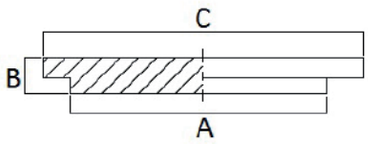

# Art. 198 – Girella cieca con catenella

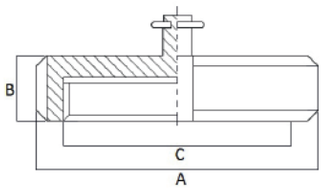


| DN | A | B | C |
|---|---|---|---|
| **25** | 51 | 20 | 40 |
| **38** | 74 | 25 | 60 |
| **51** | 84 | 26 | 70 |
| **63** | 100 | 30 | 85 |
| **76** | 114 | 32 | 98 |
| **101** | 150 | 32 | 132 |
| **104** | 140 | 30 | 125 |

# Art. 200 – Bocchettone filettato

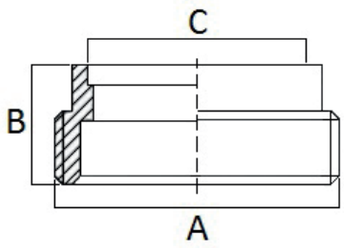


| DN | A | B | C |
|---|---|---|---|
| **40** | 55 | 22 | 43,3 |
| **50** | 67 | 22 | 53,3 |
| **60** | 79 | 22 | 63,3 |
| **70** | 90 | 22 | 73,3 |
| **80** | 102 | 22 | 83,4 |
| **100** | 125 | 22 | 103,4 |

# Art. 202 – Bocchettone liscio

| DN | A | B |
|---|---|---|
| **40** | 43,3 | 22 |
| **50** | 53,3 | 22 |
| **60** | 63,3 | 22 |
| **70** | 73,3 | 22 |
| **80** | 83,4 | 22 |
| **100** | 103,4 | 22 |

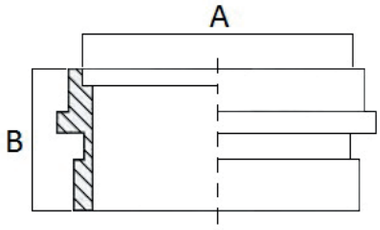

# Art. 204 – Girella

| DN | A | B |
|---|---|---|
| **40** | 55 | 24 |
| **50** | 67 | 24 |
| **60** | 79 | 24 |
| **70** | 89 | 24 |
| **80** | 102 | 24 |
| **100** | 125 | 24 |

# Art. 206 – Girella cieca

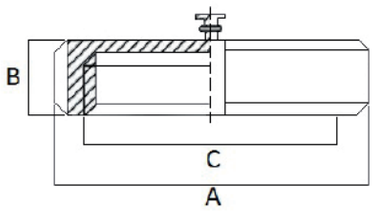


| DN | A | B | C |
|---|---|---|---|
| 40 | 70 | 24 | 55 |
| 50 | 80 | 24 | 67 |
| 60 | 100 | 24 | 79 |
| 70 | 106 | 24 | 90 |
| 80 | 118 | 24 | 102 |
| 100 | 140 | 24 | 125 |

# Art. 208 – Filetto con portagomma

| DN | A | B | C |
|---|---|---|---|
| 40 | 55 | 79 | 43 |
| 50 | 67 | 79 | 53 |
| 60 | 79 | 79 | 63 |
| 70 | 90 | 79 | 73 |
| 80 | 102 | 113 | 83 |
| 100 | 125 | 128 | 103 |

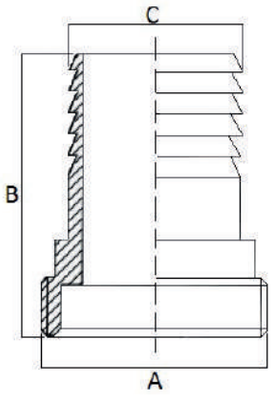

# Art. 210 – Bocchettone liscio con portagomma

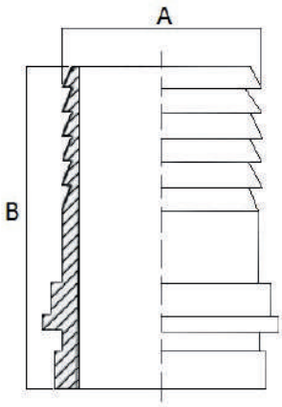


| DN | A | B |
|---|---|---|
| 40 | 43 | 79 |
| 50 | 53 | 79 |
| 60 | 63 | 79 |
| 70 | 73 | 79 |
| 80 | 83 | 111 |
| 100 | 103 | 125 |

# Art. 212 – Curva 90° filetto – bocchettone liscio

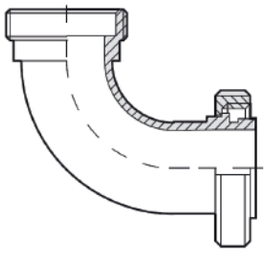

# Art. 214 – Curva 90° portagomma – bocchettone liscio

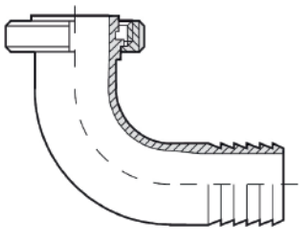

# Art. 216 – Guarnizione per bocchettone liscio

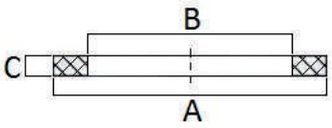


| DN | A | B | C |
|---|---|---|---|
| **40** | 50 | 43,5 | 3 |
| **50** | 62 | 53,5 | 3 |
| **60** | 73 | 63,5 | 3 |
| **70** | 80 | 73,5 | 3 |
| **80** | 95 | 83,5 | 4 |
| **100** | 117 | 103,5 | 4 |

# Art. 218 – Riduzione girella fissa – filetto

| DN A | DN B |
|---|---|
| 50 | 40 |
| 60 | 40 |
| 60 | 50 |
| 70 | 50 |
| 70 | 60 |

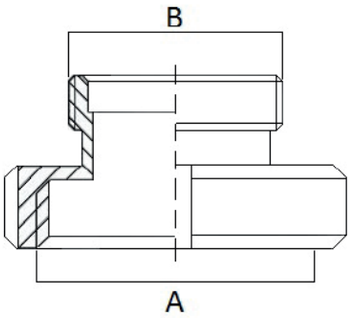

# Art. 248 – Tronchetto “ISO 2852”

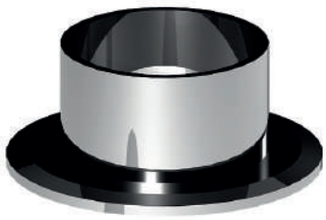

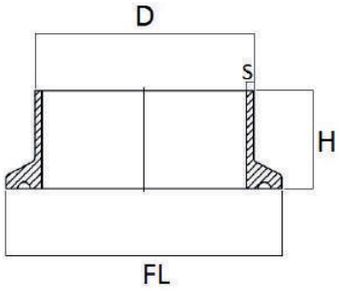


| DN | FL | D | S | H |
|---|---|---|---|---|
| **8** | 34,0 | 13,7 | 1,6 | 21,5 |
| **10** | 34,0 | 17,2 | 1,6 | 21,5/28 |
| **15** | 34,0 | 21,3 | 1,6 | 21,5/28 |
| **20** | 50,4 | 26,9 | 1,6 | 21,5/28 |
| **25** | 50,4 | 33,7 | 2,0 | 21,5/28 |
| **32** | 50,4 | 42,4 | 2,0 | 21,5/28 |
| **40** | 64,0 | 48,3 | 2,0 | 21,5/28 |
| **50** | 77,4 | 60,3 | 2,0 | 21,5/28 |
| **65** | 90,9 | 76,1 | 2,0 | 21,5/28 |
| **80** | 106,0 | 88,9 | 2,0 | 21,5/28 |
| **100** | 130,0 | 114,3 | 2,0 | 21,5/28 |
| **125** | 155,0 | 139,7 | 2,0 | 28 |
| **150** | 183,0 | 168,3 | 2,6 | 28 |
| **200** | 233,5 | 219,1 | 2,6 | 28 |
| **250** | 319,3 | 273,0 | 3,0 | 28 |

# Art. 249 – Tronchetto “DIN 32676”

| DN | FL | D | S | H |
|---|---|---|---|---|
| **10** | 34,0 | 12 | 1,5 | 21,5 |
| **15** | 34,0 | 18 | 1,5 | 21,5 |
| **20** | 34,0 | 22 | 1,5 | 21,5 |
| **25** | 50,4 | 28 | 1,5 | 21,5 |
| **32** | 50,4 | 34 | 1,5 | 21,5 |
| **40** | 50,4 | 40 | 1,5 | 21,5 |
| **50** | 64,0 | 52 | 1,5 | 21,5 |
| **65** | 90,9 | 70 | 2,0 | 28 |
| **80** | 106,0 | 85 | 2,0 | 28 |
| **100** | 118,8 | 104 | 2,0 | 28 |
| **125** | 155,0 | 129 | 2,0 | 28 |
| **150** | 183,0 | 154 | 2,0 | 28 |
| **200** | 233,5 | 204 | 2,0 | 28 |

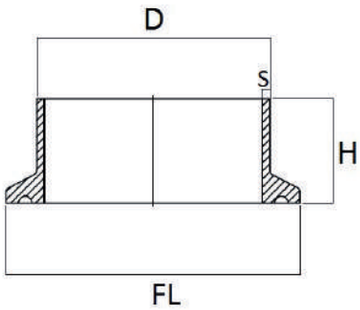


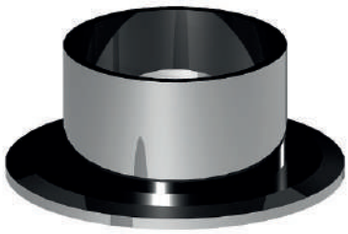

# Art. 250 – Morsetto 2 settori singolo snodo

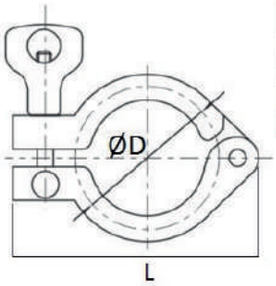


| CLAMP “BS 4825” | | | |
|---|---|---|---|
| DN | D | L | FL |
| ½”- ¾” | 28,6 | 52 | 25,1 |
| 1” – 1 ½” | 53,6 | 87 | 50,4 |
| 2” | 67 | 103 | 64 |
| 2 ½” | 80,6 | 114 | 77,4 |
| 3” | 94 | 128,2 | 90,9 |
| 4” | 122 | 155 | 118,8 |

| CLAMP “DIN 32676” | | | |
|---|---|---|---|
| DN | D | L | FL |
| 10-15-20 | 37 | 71 | 34 |
| 25-32-40 | 53,6 | 87 | 50,4 |
| 50 | 67 | 103 | 64 |
| 65 | 94 | 128,2 | 90,9 |
| 80 | 110 | 147 | 106 |
| 100 | 122 | 155 | 118,8 |

| CLAMP “ISO 2852” | | | |
|---|---|---|---|
| DN | D | L | FL |
| 8-10-15 | 37 | 71 | 34 |
| 20-25-32 | 53,6 | 87 | 50,4 |
| 40 | 67 | 103 | 64 |
| 50 | 80,6 | 114 | 77,4 |
| 65 | 94 | 128,2 | 90,9 |
| 80 | 110 | 147 | 106 |

# Art. 250D – Morsetto 2 settori doppio snodo

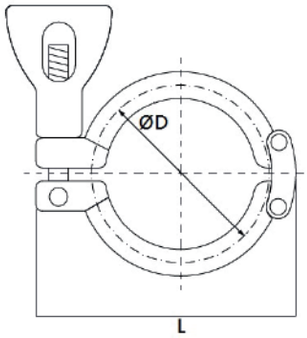


| CLAMP "ISO 2852" | | | |
|---|---|---|---|
| DN | D | L | FL |
| 100 | 134 | 179 | 130 |
| 125 | 158 | 206 | 155 |
| 150 | 186 | 234 | 183 |
| 200 | 236 | 286 | 233,5 |
| 250 | 324 | 379 | 268,5 |

| CLAMP "DIN 32676" | | | |
|---|---|---|---|
| DN | D | L | FL |
| 125 | 158 | 206 | 155 |
| 150 | 186 | 234 | 183 |
| 200 | 236 | 286 | 233,5 |
| 250 | 273 | 320 | 268,5 |
| 300 | 324 | 379 | 319,3 |

| CLAMP "BS 4825" | | | |
|---|---|---|---|
| DN | D | L | FL |
| 1"- 1 ½" | 53,6 | 87 | 50,4 |
| 2" | 67 | 103 | 64 |
| 2 ½" | 80,6 | 114 | 77,4 |
| 3" | 94 | 128,2 | 90,9 |
| 4" | 122 | 155 | 119 |
| 6" | 170,7 | 218 | 167 |
| 8" | 220 | 267 | 217,5 |
| 10" | 273 | 320 | 268,5 |
| 12" | 324 | 379 | 319,3 |

# Art. 250H – Morsetto alta pressione

| CLAMP "BS 4825" | | | |
|---|---|---|---|
| DN | D | L | FL |
| ½" – ¾" | 28,6 | 55 | 25,1 |
| 1" – 1 ½" | 53,6 | 98 | 50,4 |
| 2" | 67 | 112 | 64 |
| 2 ½" | 80,6 | 129 | 77,4 |
| 3" | 94 | 137 | 90,9 |
| 4" | 122 | 164 | 118 |
| 6" | 170,7 | 220 | 167 |

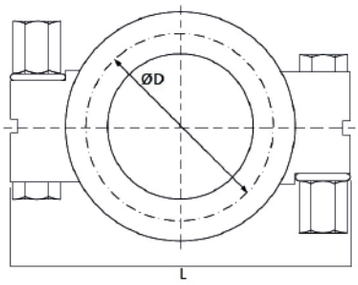


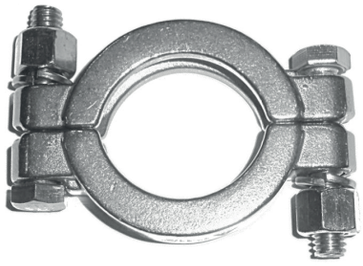

# Art. 250T – Morsetto 3 settori

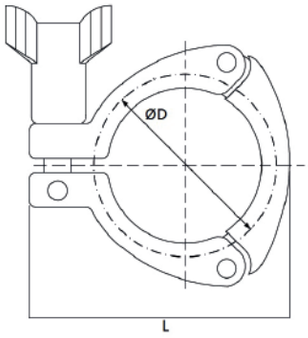


| CLAMP "BS 4825" | | | |
|---|---|---|---|
| DN | D | L | FL |
| 1"- 1 ½" | 53,6 | 87 | 50,4 |
| 2" | 67 | 103 | 64 |
| 2 ½" | 80,6 | 114 | 77,4 |
| 3" | 94 | 128,2 | 90,9 |
| 4" | 122 | 155 | 118,8 |

# Art. 252 – Tronchetto “BS 4825” Saldare corto

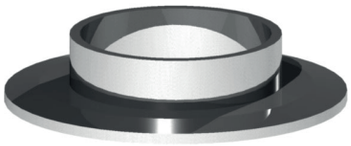

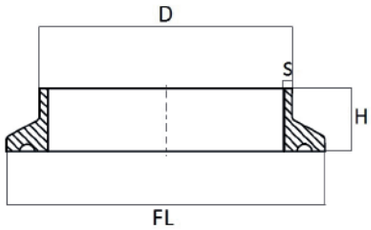


| DN | FL | D | S | H |
|---|---|---|---|---|
| ½” | 25,4 | 12,7 | 1,65 | 12,7 |
| ¾” | 25,4 | 19,05 | 1,65 | 12,7 |
| 1” | 50,4 | 25,4 | 1,65 | 12,7 |
| 1 ½” | 50,4 | 38,1 | 1,65 | 12,7 |
| 2” | 64,0 | 50,8 | 1,65 | 12,7 |
| 2 ½” | 77,4 | 63,5 | 1,65 | 12,7 |
| 3” | 90,9 | 76,2 | 1,65 | 12,7 |
| 4” | 118,8 | 101,6 | 2,11 | 15,8 |

# Art. 254 – Tronchetto “BS 4825” saldare medio

| DN | FL | D | S | H |
|---|---|---|---|---|
| ½” | 25,4 | 12,7 | 1,65 | 28,6 |
| ¾” | 25,4 | 19,05 | 1,65 | 28,6 |
| 1” | 50,4 | 25,4 | 1,65 | 28,6 |
| 1 ½” | 50,4 | 38,1 | 1,65 | 28,6 |
| 2” | 64,0 | 50,8 | 1,65 | 28,6 |
| 2 ½” | 77,4 | 63,5 | 1,65 | 28,6 |
| 3” | 90,9 | 76,2 | 1,65 | 28,6 |
| 4” | 118,8 | 101,6 | 2,11 | 28,6 |
| 6” | 167,0 | 152,4 | 2,77 | 28,6 |
| 8” | 217,4 | 203,2 | 2,77 | 28,6 |
| 10” | 268,5 | 254,0 | 3,40 | 28,6 |
| 12” | 319,3 | 304,8 | 3,56 | 28,6 |

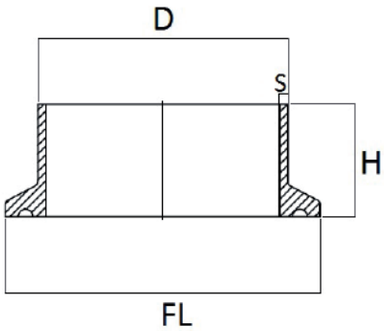

# Art. 255 – Tronchetto “BS 4825” saldare lungo

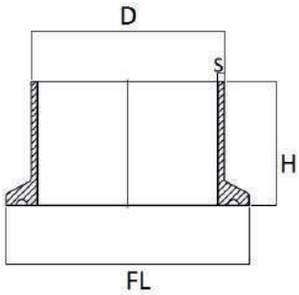


| DN | FL | D | S | H |
|---|---|---|---|---|
| ½” | 25,4 | 12,7 | 1,65 | 50,8 |
| ¾” | 25,4 | 19,05 | 1,65 | 50,8 |
| 1” | 50,4 | 25,4 | 1,65 | 76,2 |
| 1 ½” | 50,4 | 38,1 | 1,65 | 76,2 |
| 2” | 64,0 | 50,8 | 1,65 | 76,2 |
| 2 ½” | 77,4 | 63,5 | 1,65 | 76,2 |
| 3” | 90,9 | 76,2 | 1,65 | 101,6 |
| 4” | 118,8 | 101,6 | 2,11 | 101,6 |

# Art. 256 – Tappo

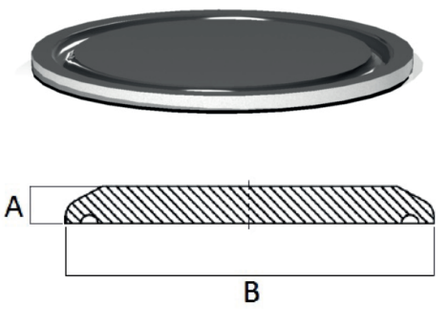


| CLAMP "BS 4825" | | |
|---|---|---|
| DN | B | A |
| ½"- ¾" | 25,4 | 4,7 |
| 1" – 1 ½" | 50,4 | 6,4 |
| 2" | 64 | 6,4 |
| 2 ½" | 77,4 | 6,4 |
| 3" | 90,9 | 6,4 |
| 4" | 118,8 | 7,9 |
| 6" | 167 | 10 |
| 8" | 217,4 | 10 |
| 10" | 268,5 | 10 |
| 12" | 319,3 | 10 |

| CLAMP "ISO 2852" | | |
|---|---|---|
| DN | B | A |
| 8-10-15 | 34 | 4,7 |
| 20-25-32 | 50,4 | 6,4 |
| 40 | 64 | 6,4 |
| 50 | 77,4 | 6,4 |
| 65 | 90,9 | 6,4 |
| 80 | 106 | 6,4 |
| 100 | 130 | 7,9 |
| 125 | 155 | 10 |
| 150 | 183 | 10 |
| 200 | 233,5 | 10 |
| 250 | 319,3 | 10 |

| CLAMP "DIN 32676" | | |
|---|---|---|
| DN | B | A |
| 10-15-20 | 34 | 4,7 |
| 25-32-40 | 50,4 | 6,4 |
| 50 | 64 | 6,4 |
| 65 | 90,9 | 6,4 |
| 80 | 106 | 6,4 |
| 100 | 118,8 | 7,9 |
| 125 | 155 | 10 |
| 150 | 183 | 10 |
| 200 | 233,5 | 10 |
| 250 | 268,5 | 10 |
| 300 | 319,3 | 10 |

# Art. 258 – Guarnizione

| CLAMP "BS 4825" | | |
|---|---|---|
| DN | D | P |
| ½" | 21,9 | 9,6 |
| ¾" | 21,9 | 16 |
| 1" | 50 | 22 |
| 1 ½" | 50 | 35 |
| 2" | 63,5 | 48 |
| 2 ½" | 77 | 60 |
| 3" | 90 | 73 |
| 4" | 118 | 97 |
| 6" | 167 | 147 |
| 8" | 217 | 200 |
| 10" | 268 | 247 |
| 12" | 319 | 298 |

| CLAMP "DIN 32676" | | |
|---|---|---|
| DN | D | P |
| 10 | 34 | 10 |
| 15 | 34 | 16 |
| 20 | 34 | 20 |
| 25 | 50,4 | 26 |
| 32 | 50,4 | 32 |
| 40 | 50,4 | 38 |
| 50 | 64 | 50 |
| 65 | 90,9 | 66 |
| 80 | 106 | 81 |
| 100 | 118,8 | 100 |
| 125 | 155 | 125 |
| 150 | 183 | 150 |
| 200 | 233,5 | 200 |

| CLAMP "ISO 2852" | | |
|---|---|---|
| DN | D | P |
| 8 | 34 | 10,3 |
| 10 | 34 | 14 |
| 15 | 34 | 18,1 |
| 20 | 50,5 | 22,9 |
| 25 | 50,5 | 29,7 |
| 32 | 50,4 | 38,4 |
| 40 | 64 | 44,3 |
| 50 | 77,4 | 56,3 |
| 65 | 90,9 | 72,1 |
| 80 | 106 | 84,9 |
| 100 | 130 | 110,3 |
| 125 | 155 | 135,7 |
| 150 | 183 | 162,3 |
| 200 | 233,5 | 219,1 |
| 250 | 319,3 | 267,8 |

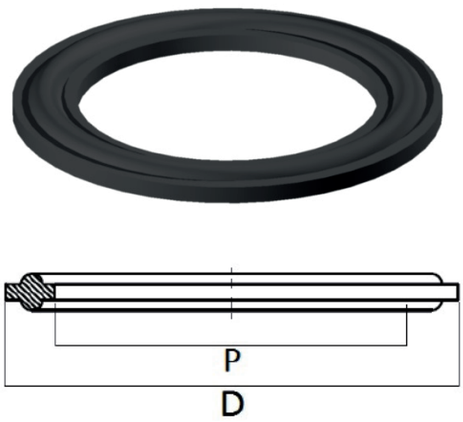


# Art. 262 – Tronchetto con portagomma

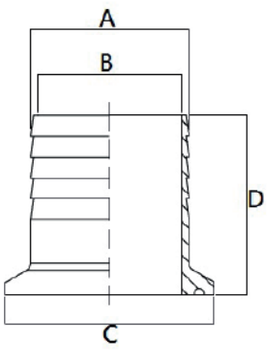


| CLAMP "BS 4825" | | | | |
|---|---|---|---|---|
| DN | C | A | B | D |
| ½" | 25,4 | 12,7 | 9,4 | 38,1 |
| ¾" | 25,4 | 19,05 | 15,75 | 38,1 |
| 1" | 50,4 | 25,4 | 20,2 | 42,9 |
| 1 ½" | 50,4 | 38,1 | 34,5 | 42,9 |
| 2" | 64 | 50,8 | 47 | 58,7 |
| 2 ½" | 77,4 | 63,5 | 58 | 59,5 |
| 3" | 90,9 | 76,2 | 72 | 78,6 |
| 4" | 118,8 | 101,6 | 97,4 | 86,5 |

# Art. 263 – Curva 45°

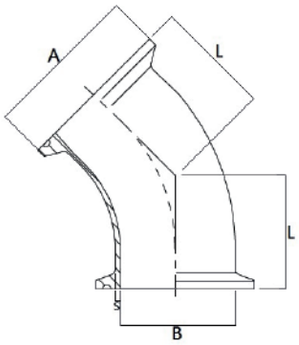


| CLAMP "BS 4825" | | | | |
|---|---|---|---|---|
| DN | A | B | S | L |
| ½" | 25,4 | 9,4 | 1,65 | 69,9 |
| ¾" | 25,4 | 15,75 | 1,65 | 69,9 |
| 1" | 50,4 | 22,1 | 1,65 | 42,9 |
| 1 ½" | 50,4 | 34,8 | 1,65 | 54 |
| 2" | 64 | 47,5 | 1,65 | 71,4 |
| 2 ½" | 77,4 | 60,2 | 1,65 | 88,9 |
| 3" | 90,9 | 72,9 | 1,65 | 106,4 |
| 4" | 118,8 | 97,38 | 2,11 | 138,1 |
| 6" | 167 | 146,86 | 2,77 | 142 |

# Art. 264 – Curva 90°

| CLAMP "BS 4825" | | | | |
|---|---|---|---|---|
| DN | A | B | S | L |
| ½" | 25,4 | 12,7 | 1,65 | 88,9 |
| ¾" | 25,4 | 19,05 | 1,65 | 88,9 |
| 1" | 50,4 | 25,4 | 1,65 | 50,8 |
| 1 ½" | 50,4 | 38,1 | 1,65 | 69,9 |
| 2" | 64 | 50,8 | 1,65 | 88,9 |
| 2 ½" | 77,4 | 63,5 | 1,65 | 108 |
| 3" | 90,9 | 76,2 | 1,65 | 127 |
| 4" | 118,8 | 101,6 | 2,11 | 168,2 |
| 6" | 167 | 152,4 | 2,77 | 250 |

| CLAMP "DIN 32676" | | | | |
|---|---|---|---|---|
| DN | A | B | S | L |
| 125 | 155 | 129 | 2 | 215,5 |
| 150 | 167 | 154 | 2 | 253 |
| 200 | 217 | 204 | 2 | 328 |

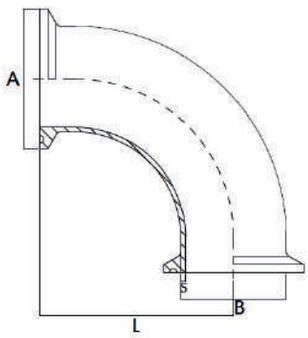

# Art. 265 – Riduzione

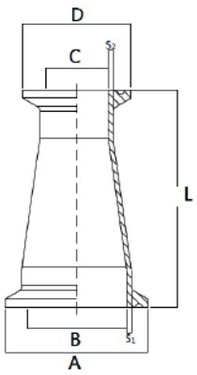


| CLAMP "BS 4825" | | | | | | | | |
|---|---|---|---|---|---|---|---|---|
| $DN_1$ | $DN_2$ | A | B | $S_1$ | D | C | $S_2$ | L |
| ¾" | ½" | 25,4 | 15,75 | 1,65 | 25,4 | 9,4 | 1,65 | 50,8 |
| 1" | ½" | 50,4 | 22,1 | 1,65 | 25,4 | 9,4 | 1,65 | 50,8 |
| 1" | ¾" | 50,4 | 22,1 | 1,65 | 25,4 | 15,75 | 1,65 | 50,8 |
| 1 ½" | ½" | 50,4 | 34,8 | 1,65 | 25,4 | 9,4 | 1,65 | 63,5 |
| 1 ½" | ¾" | 50,4 | 34,8 | 1,65 | 25,4 | 15,75 | 1,65 | 63,5 |
| 1 ½" | 1" | 50,4 | 34,8 | 1,65 | 50,4 | 22,1 | 1,65 | 76,2 |
| 2" | ¾" | 64 | 47,5 | 1,65 | 25,4 | 15,75 | 1,65 | 76,2 |
| 2" | 1" | 64 | 47,5 | 1,65 | 50,4 | 22,1 | 1,65 | 76,2 |
| 2" | 1 ½" | 64 | 47,5 | 1,65 | 50,4 | 34,8 | 1,65 | 76,2 |
| 2 ½" | 1 ½" | 77,4 | 47,5 | 1,65 | 50,4 | 34,8 | 1,65 | 76,2 |
| 2 ½" | 2" | 77,4 | 60,2 | 1,65 | 64 | 47,5 | 1,65 | 76,2 |
| 3" | 1 ½" | 90,9 | 60,2 | 1,65 | 50,4 | 34,8 | 1,65 | 76,2 |
| 3" | 2" | 90,9 | 72,9 | 1,65 | 64 | 47,5 | 1,65 | 76,2 |
| 3" | 2 ½" | 90,9 | 72,9 | 1,65 | 77,4 | 60,2 | 1,65 | 76,2 |
| 4" | 2" | 118,8 | 97,38 | 2,11 | 64 | 47,5 | 1,65 | 101,6 |
| 4" | 2 ½" | 118,8 | 97,38 | 2,11 | 77,4 | 60,2 | 1,65 | 101,6 |
| 4" | 3" | 118,8 | 97,38 | 2,11 | 90,9 | 72,9 | 1,65 | 101,6 |

Disponibile anche art.265E (ECCENTRICA)

# Art. 266 – Tee lungo

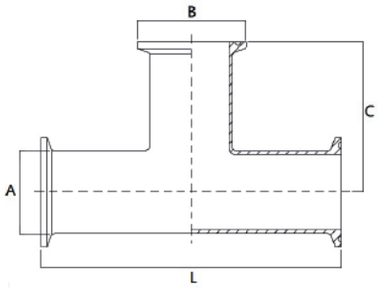


| DN | A | B | C | L |
|---|---|---|---|---|
| ½" | 12,7 | 25,4 | 60,3 | 120,6 |
| ¾" | 19,05 | 25,4 | 63,5 | 127 |
| 1" | 25,4 | 50,4 | 66,7 | 133,4 |
| 1 ½" | 38,1 | 50,4 | 73 | 146 |
| 2" | 50,8 | 64 | 85,7 | 171,4 |
| 2 ½" | 63,5 | 77,4 | 92,1 | 184,2 |
| 3" | 76,2 | 90,9 | 98,4 | 196,8 |
| 4" | 101,6 | 118,8 | 120,6 | 241,2 |
| 6" | 152,4 | 167 | 171,5 | 343 |

# Art. 266C – Tee corto

| DN | A | B | C | L |
|---|---|---|---|---|
| ½" | 12,7 | 25,4 | 20,2 | 133,2 |
| ¾" | 19,05 | 25,4 | 23,5 | 133,2 |
| 1" | 25,4 | 50,4 | 26,7 | 120,6 |
| 1 ½" | 38,1 | 50,4 | 34 | 139,8 |
| 2" | 50,8 | 64 | 40 | 177,8 |
| 2 ½" | 63,5 | 77,4 | 46 | 177,8 |
| 3" | 76,2 | 90,9 | 53 | 190,6 |
| 4" | 101,6 | 118,8 | 70 | 228,6 |

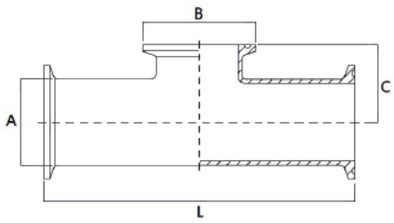

# Art. 266Q – Croce Clamp

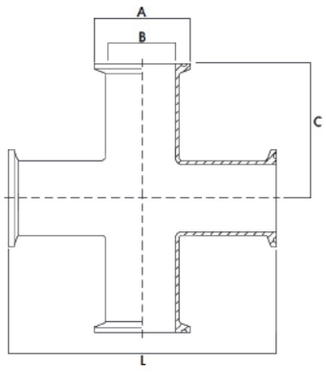


| DN | A | B | C | L |
|---|---|---|---|---|
| ½" | 25,4 | 9,4 | 57,2 | 120,6 |
| ¾" | 25,4 | 15,75 | 60,3 | 127 |
| 1" | 50,4 | 22,1 | 66,7 | 133,4 |
| 1 ½" | 50,4 | 34,8 | 73 | 146 |
| 2" | 64 | 47,5 | 85,7 | 171,4 |
| 2 ½" | 77,4 | 60,2 | 92,1 | 184,2 |
| 3" | 90,9 | 72,9 | 98,4 | 196,8 |
| 4" | 118,8 | 97,38 | 120,7 | 241,4 |

# Art. 267 – Tee ridotto lungo

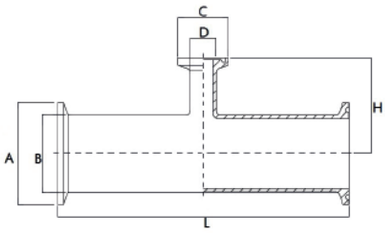


| $DN_1$ | $DN_2$ | A | B | C | D | H | L |
|---|---|---|---|---|---|---|---|
| 1 ½" | 1" | 50,5 | 38,1 | 50,5 | 25,4 | 66,68 | 139,7 |
| 2" | 1" | 64 | 50,8 | 50,5 | 25,4 | 73 | 177,8 |
| 2" | 1 ½" | 64 | 50,8 | 50,5 | 38,1 | 76,2 | 177,8 |
| 2 ½" | 1 ½" | 77,5 | 63,5 | 50,5 | 38,1 | 82,55 | 177,8 |
| 2 ½" | 2" | 77,5 | 63,5 | 64 | 50,8 | 95,25 | 177,8 |
| 3" | 1 ½" | 91 | 76,2 | 50,5 | 38,1 | 88,9 | 190,5 |
| 3" | 2" | 91 | 76,2 | 64 | 50,8 | 101,6 | 190,5 |
| 3" | 2 ½" | 91 | 76,2 | 77,5 | 63,5 | 95,25 | 190,5 |
| 4" | 2" | 119 | 101,6 | 64 | 50,8 | 114,3 | 228,4 |
| 4" | 2 ½" | 119 | 101,6 | 77,5 | 63,5 | 107,95 | 228,4 |
| 4" | 3" | 119 | 101,6 | 91 | 76,2 | 107,95 | 228,4 |

# Art. 267C – Tee ridotto corto

| $DN_1$ | $DN_2$ | A | B | C | D | H | L |
|---|---|---|---|---|---|---|---|
| ¾" | ½" | 25,4 | 19,05 | 25,4 | 12,7 | 23,5 | 120,6 |
| 1" | ½" | 50,4 | 25,4 | 25,4 | 12,7 | 27 | 133,4 |
| 1" | ¾" | 50,4 | 25,4 | 25,4 | 19,05 | 27 | 133,4 |
| 1 ½" | ½" | 50,4 | 38,1 | 25,4 | 12,7 | 34 | 146 |
| 1 ½" | ¾" | 50,4 | 38,1 | 25,4 | 19,05 | 34 | 146 |
| 1 ½" | 1" | 50,4 | 38,1 | 50,4 | 25,4 | 34 | 146 |
| 2" | ½" | 64 | 50,8 | 25,4 | 12,7 | 40 | 171,4 |
| 2" | ¾" | 64 | 50,8 | 25,4 | 19,05 | 40 | 171,4 |
| 2" | 1" | 64 | 50,8 | 50,4 | 25,4 | 40 | 171,4 |
| 2" | 1 ½" | 64 | 50,8 | 50,4 | 38,1 | 40 | 171,4 |
| 2 ½" | 1 ½" | 77,4 | 63,5 | 50,4 | 38,1 | 46 | 184,2 |
| 2 ½" | 2" | 77,4 | 63,5 | 64 | 50,8 | 46 | 184,2 |
| 3" | 2" | 90,9 | 76,2 | 64 | 50,8 | 53 | 196,8 |
| 3" | 2 ½" | 90,9 | 76,2 | 77,4 | 63,5 | 53 | 196,8 |
| 4" | 3" | 118,9 | 101,6 | 90,9 | 76,2 | 70 | 241,4 |

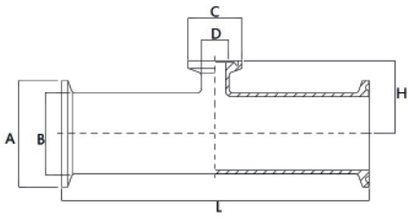

# Art. 268 – Specola di linea con attacchi Clamp

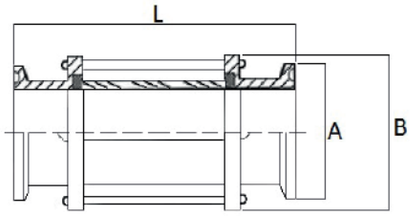


| DN | A | B | L |
|---|---|---|---|
| 1" | 50,4 | 55 | 165 |
| 1 ½" | 50,4 | 70 | 165 |
| 2" | 64 | 85 | 165 |
| 2 ½" | 77,4 | 95 | 165 |
| 3" | 90,9 | 105 | 165 |
| 4" | 118,8 | 140 | 165 |

# Flange inox e Guarnizioni


52 Flange forgiate
63 Flange microfuse
65 Flange in alluminio
65 Guarnizioni per flangia



Caratteristiche tecniche, pesi e prestazioni non sono vincolanti ed impegnativi. L'azienda si riserva inoltre di apportare ai prodotti le modifiche ritenute più opportune, senza alcun obbligo di preavviso.

# Flangia piana EN 1092-1 tipo 01A

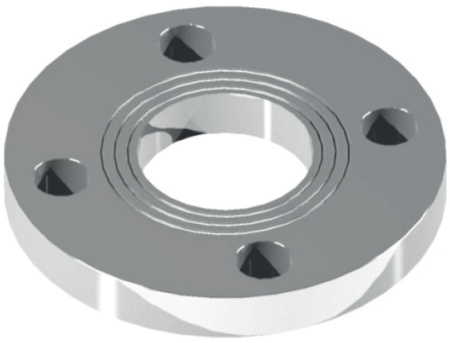

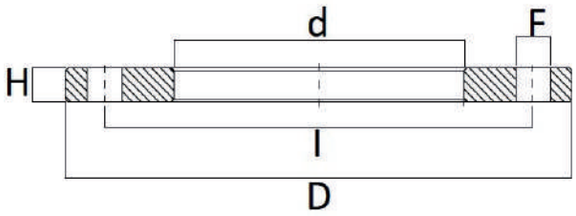


## Art. 270 PN6

| DN | d | D | I | H | Nr. fori | F |
|---|---|---|---|---|---|---|
| 10 | 18 | 75 | 50 | 12 | 4 | 11 |
| 15 | 22 | 80 | 55 | 12 | 4 | 11 |
| 20 | 27,5 | 90 | 65 | 14 | 4 | 11 |
| 25 | 34,5 | 100 | 75 | 14 | 4 | 11 |
| 32 | 43,5 | 120 | 90 | 16 | 4 | 14 |
| 40 | 49,5 | 130 | 100 | 16 | 4 | 14 |
| 50 | 61,5 | 140 | 110 | 16 | 4 | 14 |
| 65 | 77,5 | 160 | 130 | 16 | 4 | 14 |
| 80 | 90,5 | 190 | 150 | 18 | 4 | 18 |
| 100 | 116 | 210 | 170 | 18 | 4 | 18 |
| 125 | 141,5 | 240 | 200 | 20 | 8 | 18 |
| 150 | 170,5 | 265 | 225 | 20 | 8 | 18 |
| 200 | 221,5 | 320 | 280 | 22 | 8 | 18 |
| 250 | 276,5 | 375 | 335 | 24 | 12 | 18 |
| 300 | 327,5 | 440 | 395 | 24 | 12 | 22 |
| 350 | 359,5 | 490 | 445 | 26 | 12 | 22 |
| 400 | 411 | 540 | 495 | 28 | 16 | 22 |
| 450 | 462 | 595 | 550 | 30 | 16 | 22 |
| 500 | 513,5 | 645 | 600 | 30 | 20 | 22 |
| 600 | 616,5 | 755 | 705 | 32 | 20 | 26 |

## Art. 271 PN10

| DN | d | D | I | H | Nr. fori | F |
|---|---|---|---|---|---|---|
| Dal 10 al 40 | Riferimento FLANGIA PIANA EN 1092-1 PN 40 | | | | | |
| Dal 50 al 150 | Riferimento FLANGIA PIANA EN 1092-1 PN 16 | | | | | |
| 200 | 221,5 | 340 | 295 | 24 | 8 | 22 |
| 250 | 276,5 | 395 | 350 | 26 | 12 | 22 |
| 300 | 327,5 | 445 | 400 | 26 | 12 | 22 |
| 350 | 359,5 | 505 | 460 | 30 | 16 | 22 |
| 400 | 411 | 565 | 515 | 32 | 16 | 26 |
| 450 | 462 | 615 | 565 | 36 | 20 | 26 |
| 500 | 513,3 | 670 | 620 | 38 | 20 | 26 |
| 600 | 616,5 | 780 | 725 | 42 | 20 | 30 |

## Art. 272 PN16

| DN | d | D | I | H | Nr. fori | F |
|---|---|---|---|---|---|---|
| Dal 10 al 40 | Riferimento FLANGIA PIANA EN 1092-1 PN 40 | | | | | |
| 50 | 61,5 | 165 | 125 | 20 | 4 | 18 |
| 65 | 77,5 | 185 | 145 | 20 | 4 o 8 | 18 |
| 80 | 90,5 | 200 | 160 | 20 | 8 | 18 |
| 100 | 116 | 220 | 180 | 22 | 8 | 18 |
| 125 | 141,5 | 250 | 210 | 22 | 8 | 18 |
| 150 | 170,5 | 285 | 240 | 24 | 8 | 22 |
| 200 | 221,5 | 340 | 295 | 26 | 12 | 22 |
| 250 | 276,5 | 405 | 355 | 29 | 12 | 26 |
| 300 | 327,5 | 460 | 410 | 32 | 12 | 26 |
| 350 | 359 | 520 | 470 | 35 | 16 | 26 |
| 400 | 411 | 580 | 525 | 38 | 16 | 30 |
| 450 | 462 | 640 | 585 | 42 | 20 | 30 |
| 500 | 513,5 | 715 | 650 | 46 | 20 | 33 |
| 600 | 616,5 | 840 | 770 | 55 | 20 | 36 |

## Art. 273 PN40

| DN | d | D | I | H | Nr. fori | F |
|---|---|---|---|---|---|---|
| 10 | 18 | 90 | 60 | 14 | 4 | 14 |
| 15 | 22 | 95 | 65 | 14 | 4 | 14 |
| 20 | 27,5 | 105 | 75 | 16 | 4 | 14 |
| 25 | 34,5 | 115 | 85 | 16 | 4 | 14 |
| 32 | 43,5 | 140 | 100 | 18 | 4 | 18 |
| 40 | 49,5 | 150 | 110 | 18 | 4 | 18 |
| 50 | 61,5 | 165 | 125 | 20 | 4 | 18 |
| 65 | 77,5 | 185 | 145 | 22 | 8 | 18 |
| 80 | 90,5 | 200 | 160 | 24 | 8 | 18 |
| 100 | 116 | 253 | 190 | 26 | 8 | 22 |
| 125 | 141,5 | 270 | 220 | 28 | 8 | 26 |
| 150 | 170,5 | 300 | 250 | 30 | 8 | 26 |
| 200 | 221,5 | 375 | 320 | 36 | 12 | 30 |
| 250 | 276,5 | 450 | 385 | 42 | 12 | 33 |
| 300 | 327,5 | 515 | 450 | 52 | 16 | 33 |
| 350 | 359,5 | 580 | 510 | 58 | 16 | 36 |
| 400 | 411 | 660 | 585 | 65 | 16 | 39 |
| 450 | 462 | 685 | 610 | - | 20 | 39 |
| 500 | 513,5 | 755 | 670 | - | 20 | 42 |
| 600 | 616,5 | 890 | 795 | - | 20 | 48 |

# Flangia con gradino EN 1092-1 tipo 01B

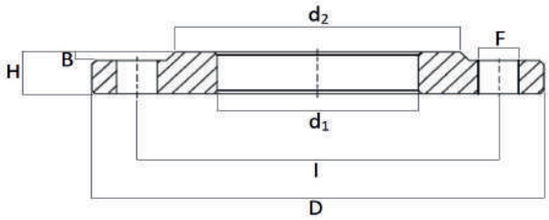


## Art. 270B PN6

| DN | $d_1$ | $d_2$ | D | I | H | B | Nr. fori | F |
|---|---|---|---|---|---|---|---|---|
| 10 | 18 | 35 | 75 | 50 | 12 | 2 | 4 | 11 |
| 15 | 22 | 40 | 80 | 55 | 12 | 2 | 4 | 11 |
| 20 | 27,5 | 50 | 90 | 65 | 14 | 2 | 4 | 11 |
| 25 | 34,5 | 60 | 100 | 75 | 14 | 2 | 4 | 11 |
| 32 | 43,5 | 70 | 120 | 90 | 16 | 2 | 4 | 14 |
| 40 | 49,5 | 80 | 130 | 100 | 16 | 3 | 4 | 14 |
| 50 | 61,5 | 90 | 140 | 110 | 16 | 3 | 4 | 14 |
| 65 | 77,5 | 110 | 160 | 130 | 16 | 3 | 4 | 14 |
| 80 | 90,5 | 128 | 190 | 150 | 18 | 3 | 4 | 18 |
| 100 | 116 | 148 | 210 | 170 | 18 | 3 | 4 | 18 |
| 125 | 141,5 | 178 | 240 | 200 | 20 | 3 | 8 | 18 |
| 150 | 170,5 | 202 | 265 | 225 | 20 | 3 | 8 | 18 |
| 200 | 221,5 | 258 | 320 | 280 | 22 | 3 | 8 | 18 |
| 250 | 276,5 | 312 | 375 | 335 | 24 | 3 | 12 | 18 |
| 300 | 327,5 | 365 | 440 | 395 | 24 | 4 | 12 | 22 |
| 350 | 359,5 | 415 | 490 | 445 | 26 | 4 | 12 | 22 |
| 400 | 411 | 465 | 540 | 495 | 28 | 4 | 16 | 22 |
| 450 | 462 | 520 | 595 | 550 | 30 | 4 | 16 | 22 |
| 500 | 513,5 | 570 | 645 | 600 | 30 | 4 | 20 | 22 |
| 600 | 616,5 | 670 | 755 | 705 | 32 | 5 | 20 | 26 |

## Art. 270B PN10

| DN | $d_1$ | $d_2$ | D | I | H | B | Nr. fori | F |
|---|---|---|---|---|---|---|---|---|
| Dal 10 al 50 | Riferimento FLANGIA C/GRADINO EN 1092-1 01B PN 40 | | | | | | | |
| Dal 65 al 150 | Riferimento FLANGIA C/GRADINO EN 1092-1 01B PN 16 | | | | | | | |
| 200 | 221,5 | 268 | 340 | 295 | 24 | 3 | 8 | 22 |
| 250 | 276,5 | 320 | 395 | 350 | 26 | 3 | 12 | 22 |
| 300 | 327,5 | 370 | 445 | 400 | 26 | 4 | 12 | 22 |
| 350 | 359,5 | 430 | 505 | 460 | 30 | 4 | 16 | 22 |
| 400 | 411 | 482 | 565 | 515 | 32 | 4 | 16 | 26 |
| 450 | 462 | 532 | 615 | 565 | 36 | 4 | 20 | 26 |
| 500 | 513,5 | 585 | 670 | 620 | 38 | 4 | 20 | 26 |
| 600 | 616,5 | 685 | 780 | 725 | 42 | 5 | 20 | 30 |

## Art. 270B PN16

| DN | $d_1$ | $d_2$ | D | I | H | B | Nr. fori | F |
|---|---|---|---|---|---|---|---|---|
| Dal 10 al 50 | Riferimento FLANGIA C/GRADINO EN 1092-1 01B PN 40 | | | | | | | |
| 65 | 77,5 | 122 | 185 | 145 | 20 | 3 | 4 o 8 | 18 |
| 80 | 90,5 | 138 | 200 | 160 | 20 | 3 | 8 | 18 |
| 100 | 116 | 158 | 220 | 180 | 22 | 3 | 8 | 18 |
| 125 | 141,5 | 188 | 250 | 210 | 22 | 3 | 8 | 18 |
| 150 | 170,5 | 212 | 285 | 240 | 24 | 3 | 8 | 22 |
| 200 | 221,5 | 268 | 340 | 295 | 26 | 3 | 12 | 22 |
| 250 | 276,5 | 320 | 405 | 355 | 29 | 3 | 12 | 26 |
| 300 | 327,5 | 378 | 460 | 410 | 32 | 4 | 12 | 26 |
| 350 | 359,5 | 438 | 520 | 470 | 35 | 4 | 16 | 26 |
| 400 | 411 | 490 | 580 | 525 | 38 | 4 | 16 | 30 |
| 450 | 462 | 550 | 640 | 585 | 42 | 4 | 20 | 30 |
| 500 | 513,5 | 610 | 715 | 650 | 46 | 4 | 20 | 33 |
| 600 | 616,5 | 725 | 840 | 770 | 55 | 5 | 20 | 36 |

## Art. 270B PN40

| DN | $d_1$ | $d_2$ | D | I | H | B | Nr. fori | F |
|---|---|---|---|---|---|---|---|---|
| 10 | 18 | 40 | 90 | 60 | 14 | 2 | 4 | 14 |
| 15 | 22 | 45 | 95 | 65 | 14 | 2 | 4 | 14 |
| 20 | 27,5 | 58 | 105 | 75 | 16 | 2 | 4 | 14 |
| 25 | 34,5 | 68 | 115 | 85 | 16 | 2 | 4 | 14 |
| 32 | 43,5 | 78 | 140 | 100 | 18 | 2 | 4 | 18 |
| 40 | 49,5 | 88 | 150 | 110 | 18 | 3 | 4 | 18 |
| 50 | 61,5 | 102 | 165 | 125 | 20 | 3 | 4 | 18 |
| 65 | 77,5 | 122 | 185 | 145 | 22 | 3 | 8 | 18 |
| 80 | 90,5 | 138 | 200 | 160 | 24 | 3 | 8 | 18 |
| 100 | 116 | 162 | 235 | 190 | 26 | 3 | 8 | 22 |
| 125 | 141,5 | 188 | 270 | 220 | 28 | 3 | 8 | 216 |
| 150 | 170,5 | 218 | 300 | 250 | 30 | 3 | 8 | 26 |
| 200 | 221,5 | 285 | 375 | 320 | 36 | 3 | 12 | 30 |
| 250 | 276,5 | 345 | 450 | 385 | 42 | 3 | 12 | 33 |
| 300 | 327,5 | 410 | 515 | 450 | 52 | 4 | 16 | 33 |
| 350 | 359,5 | 465 | 580 | 510 | 58 | 4 | 16 | 36 |
| 400 | 411 | 535 | 660 | 585 | 65 | 4 | 16 | 39 |
| 450 | 462 | 560 | 685 | 610 | - | 4 | 20 | 39 |
| 500 | 513,5 | 615 | 755 | 670 | - | 4 | 20 | 42 |
| 600 | 616,5 | 735 | 890 | 795 | - | 5 | 20 | 48 |

# Flangia libera EN 1092-1 tipo 02A

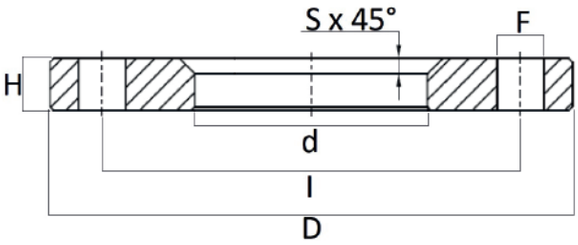


## Art. 280 PN6

| DN | d | D | I | H | Nr. fori | F | S |
|---|---|---|---|---|---|---|---|
| 10 | 21 | 75 | 50 | 12 | 4 | 11 | 3 |
| 15 | 25 | 80 | 55 | 12 | 4 | 11 | 3 |
| 20 | 31 | 90 | 65 | 14 | 4 | 11 | 4 |
| 25 | 38 | 100 | 75 | 14 | 4 | 11 | 4 |
| 32 | 47 | 120 | 90 | 16 | 4 | 14 | 5 |
| 40 | 53 | 130 | 100 | 16 | 4 | 14 | 5 |
| 50 | 65 | 140 | 110 | 16 | 4 | 14 | 5 |
| 65 | 81 | 160 | 130 | 16 | 4 | 14 | 6 |
| 80 | 94 | 190 | 150 | 18 | 4 | 18 | 6 |
| 100 | 120 | 210 | 170 | 18 | 4 | 18 | 6 |
| 125 | 145 | 240 | 200 | 20 | 8 | 18 | 6 |
| 150 | 174 | 265 | 225 | 20 | 8 | 18 | 6 |
| 200 | 226 | 320 | 280 | 22 | 8 | 18 | 6 |
| 250 | 281 | 375 | 335 | 24 | 12 | 18 | 8 |
| 300 | 333 | 440 | 395 | 24 | 12 | 22 | 8 |
| 350 | 365 | 490 | 445 | 26 | 12 | 22 | 8 |
| 400 | 416 | 540 | 495 | 28 | 16 | 22 | 8 |
| 450 | 467 | 595 | 550 | 30 | 16 | 22 | 8 |
| 500 | 519 | 645 | 600 | 30 | 20 | 22 | 8 |
| 600 | 622 | 755 | 705 | 32 | 20 | 26 | 8 |

## Art. 280 PN10

| DN | d | D | I | H | Nr. fori | F | S |
|---|---|---|---|---|---|---|---|
| Dal 10 al 40 | Riferimento FLANGIA LIBERA EN 1092-1 PN 40 | | | | | | |
| Dal 50 al 150 | Riferimento FLANGIA LIBERA EN 1092-1 PN 16 | | | | | | |
| 200 | 226 | 340 | 295 | 24 | 8 | 22 | 6 |
| 250 | 281 | 395 | 350 | 26 | 12 | 22 | 8 |
| 300 | 333 | 445 | 400 | 26 | 12 | 22 | 8 |
| 350 | 365 | 505 | 460 | 30 | 16 | 22 | 8 |
| 400 | 416 | 565 | 515 | 32 | 16 | 26 | 8 |
| 450 | 467 | 615 | 565 | 36 | 20 | 26 | 8 |
| 500 | 519 | 670 | 620 | 38 | 20 | 26 | 8 |
| 600 | 622 | 780 | 725 | 42 | 20 | 30 | 8 |

## Art. 280 PN16

| DN | d | D | I | H | Nr. fori | F | S |
|---|---|---|---|---|---|---|---|
| Dal 10 al 40 | Riferimento FLANGIA LIBERA EN 1092-1 PN 40 | | | | | | |
| 50 | 65 | 165 | 125 | 20 | 4 | 18 | 5 |
| 65 | 81 | 185 | 145 | 20 | 4 o 8 | 18 | 6 |
| 80 | 94 | 200 | 160 | 20 | 8 | 18 | 6 |
| 100 | 120 | 220 | 180 | 22 | 8 | 18 | 6 |
| 125 | 145 | 250 | 210 | 22 | 8 | 18 | 6 |
| 150 | 174 | 285 | 240 | 24 | 8 | 22 | 6 |
| 200 | 226 | 340 | 295 | 26 | 12 | 22 | 6 |
| 250 | 281 | 405 | 355 | 29 | 12 | 26 | 8 |
| 300 | 333 | 460 | 410 | 32 | 12 | 26 | 8 |
| 350 | 365 | 520 | 470 | 35 | 16 | 26 | 8 |
| 400 | 416 | 580 | 525 | 38 | 16 | 30 | 8 |
| 450 | 467 | 640 | 585 | 42 | 20 | 30 | 8 |
| 500 | 519 | 715 | 650 | 46 | 20 | 33 | 8 |
| 600 | 622 | 840 | 770 | 55 | 20 | 36 | 8 |

## Art. 280 PN40

| DN | d | D | I | H | Nr. fori | F | S |
|---|---|---|---|---|---|---|---|
| 10 | 21 | 90 | 60 | 14 | 4 | 14 | 3 |
| 15 | 25 | 95 | 65 | 14 | 4 | 14 | 3 |
| 20 | 31 | 105 | 75 | 16 | 4 | 14 | 4 |
| 25 | 38 | 115 | 85 | 16 | 4 | 14 | 4 |
| 32 | 47 | 140 | 100 | 18 | 4 | 18 | 5 |
| 40 | 53 | 150 | 110 | 18 | 4 | 18 | 5 |

# Flangia cieca EN 1092-1 tipo 05A

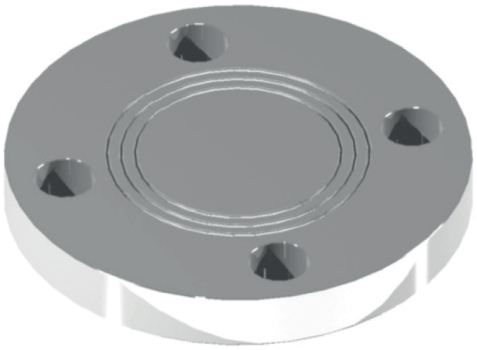

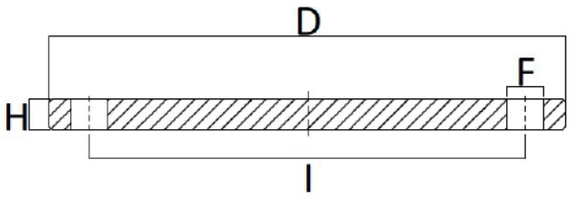


## Art. 274 PN6

| DN | D | I | H | Nr. fori | F |
|---|---|---|---|---|---|
| 10 | 75 | 50 | 12 | 4 | 11 |
| 15 | 80 | 55 | 12 | 4 | 11 |
| 20 | 90 | 65 | 14 | 4 | 11 |
| 25 | 100 | 75 | 14 | 4 | 11 |
| 32 | 120 | 90 | 14 | 4 | 14 |
| 40 | 130 | 100 | 14 | 4 | 14 |
| 50 | 140 | 110 | 14 | 4 | 14 |
| 65 | 160 | 130 | 14 | 4 | 14 |
| 80 | 190 | 150 | 16 | 4 | 18 |
| 100 | 210 | 170 | 16 | 4 | 18 |
| 125 | 240 | 200 | 18 | 8 | 18 |
| 150 | 265 | 225 | 18 | 8 | 18 |
| 200 | 320 | 280 | 20 | 8 | 18 |
| 250 | 375 | 335 | 22 | 12 | 18 |
| 300 | 440 | 395 | 22 | 12 | 22 |
| 350 | 490 | 445 | 22 | 12 | 22 |
| 400 | 540 | 495 | 22 | 16 | 22 |
| 450 | 595 | 550 | 24 | 16 | 22 |
| 500 | 645 | 600 | 24 | 20 | 22 |
| 600 | 755 | 705 | 30 | 20 | 26 |

## Art. 275 PN10

| DN | D | I | H | Nr. fori | F |
|---|---|---|---|---|---|
| Dal 10 al 40 | Riferimento FLANGIA CIECA EN 1092-1 PN 40 | | | | |
| Dal 50 al 150 | Riferimento FLANGIA CIECA EN 1092-1 PN 16 | | | | |
| 200 | 340 | 295 | 24 | 8 | 22 |
| 250 | 395 | 350 | 26 | 12 | 22 |
| 300 | 445 | 400 | 26 | 12 | 22 |
| 350 | 505 | 450 | 26 | 16 | 22 |
| 400 | 565 | 515 | 26 | 16 | 26 |
| 450 | 615 | 565 | 28 | 20 | 26 |
| 500 | 670 | 620 | 28 | 20 | 26 |
| 600 | 780 | 725 | 34 | 20 | 30 |

## Art. 276 PN16

| DN | D | I | H | Nr. fori | F |
|---|---|---|---|---|---|
| Dal 10 al 40 | Riferimento FLANGIA CIECA EN 1092-1 PN 40 | | | | |
| 50 | 165 | 125 | 18 | 4 | 18 |
| 65 | 185 | 145 | 18 | 4 o 8 | 18 |
| 80 | 200 | 160 | 20 | 8 | 18 |
| 100 | 220 | 180 | 20 | 8 | 18 |
| 125 | 250 | 210 | 22 | 8 | 18 |
| 150 | 285 | 240 | 22 | 8 | 22 |
| 200 | 340 | 295 | 24 | 12 | 22 |
| 250 | 405 | 355 | 26 | 12 | 26 |
| 300 | 460 | 410 | 28 | 12 | 26 |
| 350 | 520 | 470 | 30 | 16 | 26 |
| 400 | 580 | 525 | 32 | 16 | 30 |
| 450 | 640 | 585 | 40 | 20 | 30 |
| 500 | 715 | 650 | 44 | 20 | 33 |
| 600 | 840 | 770 | 54 | 20 | 36 |

## Art. 277 PN40

| DN | D | I | H | Nr. fori | F |
|---|---|---|---|---|---|
| 10 | 90 | 60 | 16 | 4 | 14 |
| 15 | 95 | 65 | 16 | 4 | 14 |
| 20 | 105 | 75 | 18 | 4 | 14 |
| 25 | 115 | 85 | 18 | 4 | 14 |
| 32 | 140 | 100 | 18 | 4 | 18 |
| 40 | 150 | 110 | 18 | 4 | 18 |
| 50 | 165 | 125 | 20 | 4 | 18 |
| 65 | 185 | 145 | 22 | 8 | 18 |
| 80 | 200 | 160 | 24 | 8 | 18 |
| 100 | 235 | 190 | 24 | 8 | 22 |
| 125 | 270 | 220 | 26 | 8 | 26 |
| 150 | 300 | 250 | 28 | 8 | 26 |
| 200 | 375 | 320 | 36 | 12 | 30 |
| 250 | 450 | 385 | 38 | 12 | 33 |
| 300 | 515 | 450 | 42 | 16 | 33 |
| 350 | 580 | 510 | 46 | 16 | 36 |
| 400 | 660 | 585 | 50 | 16 | 39 |
| 450 | 685 | 610 | 57 | 20 | 39 |
| 500 | 755 | 670 | 57 | 20 | 42 |
| 600 | 890 | 795 | 72 | 20 | 48 |

# Flangia cieca con gradino EN 1092-1 tipo 05B

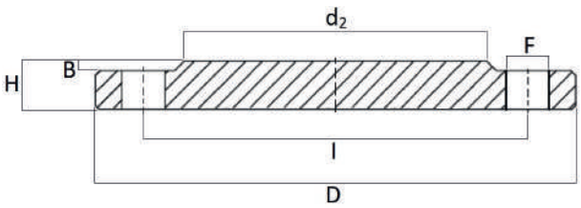


## Art. 274B PN6

| DN | $d_2$ | D | I | H | B | Nr. fori | F |
|---|---|---|---|---|---|---|---|
| 10 | 35 | 75 | 50 | 12 | 2 | 4 | 11 |
| 15 | 40 | 80 | 55 | 12 | 2 | 4 | 11 |
| 20 | 50 | 90 | 65 | 14 | 2 | 4 | 11 |
| 25 | 60 | 100 | 75 | 14 | 2 | 4 | 11 |
| 32 | 70 | 120 | 90 | 16 | 2 | 4 | 14 |
| 40 | 80 | 130 | 100 | 16 | 3 | 4 | 14 |
| 50 | 90 | 140 | 110 | 16 | 3 | 4 | 14 |
| 65 | 110 | 160 | 130 | 16 | 3 | 4 | 14 |
| 80 | 128 | 190 | 150 | 18 | 3 | 4 | 18 |
| 100 | 148 | 210 | 170 | 18 | 3 | 4 | 18 |
| 125 | 178 | 240 | 200 | 20 | 3 | 8 | 18 |
| 150 | 202 | 265 | 225 | 20 | 3 | 8 | 18 |
| 200 | 258 | 320 | 280 | 22 | 3 | 8 | 18 |
| 250 | 312 | 375 | 335 | 24 | 3 | 12 | 18 |
| 300 | 365 | 440 | 395 | 24 | 4 | 12 | 22 |
| 350 | 415 | 490 | 445 | 26 | 4 | 12 | 22 |
| 400 | 465 | 540 | 495 | 28 | 4 | 16 | 22 |
| 450 | 520 | 595 | 550 | 30 | 4 | 16 | 22 |
| 500 | 570 | 645 | 600 | 30 | 4 | 20 | 22 |
| 600 | 670 | 755 | 705 | 32 | 5 | 20 | 26 |

## Art. 275B PN10

| DN | $d_2$ | D | I | H | B | Nr. fori | F |
|---|---|---|---|---|---|---|---|
| Dal 10 al 50 | Riferimento FLANGIA Cieca C/GRADINO EN 1092-1 05B PN 40 | | | | | | |
| Dal 65 al 150 | Riferimento FLANGIA Cieca C/GRADINO EN 1092-1 05B PN 16 | | | | | | |
| 200 | 268 | 340 | 295 | 24 | 3 | 8 | 22 |
| 250 | 320 | 395 | 350 | 26 | 3 | 12 | 22 |
| 300 | 370 | 445 | 400 | 26 | 4 | 12 | 22 |
| 350 | 430 | 505 | 460 | 30 | 4 | 16 | 22 |
| 400 | 482 | 565 | 515 | 32 | 4 | 16 | 26 |
| 450 | 532 | 615 | 565 | 36 | 4 | 20 | 26 |
| 500 | 585 | 670 | 620 | 38 | 4 | 20 | 26 |
| 600 | 685 | 780 | 725 | 42 | 5 | 20 | 30 |

## Art. 276B PN16

| DN | $d_2$ | D | I | H | B | Nr. fori | F |
|---|---|---|---|---|---|---|---|
| Dal 10 al 50 | Riferimento FLANGIA Cieca C/GRADINO EN 1092-1 05B PN 40 | | | | | | |
| 65 | 122 | 185 | 145 | 20 | 3 | 4 o 8 | 18 |
| 80 | 138 | 200 | 160 | 20 | 3 | 8 | 18 |
| 100 | 158 | 220 | 180 | 22 | 3 | 8 | 18 |
| 125 | 188 | 250 | 210 | 22 | 3 | 8 | 18 |
| 150 | 212 | 285 | 240 | 24 | 3 | 8 | 22 |
| 200 | 268 | 340 | 295 | 26 | 3 | 12 | 22 |
| 250 | 320 | 405 | 355 | 29 | 3 | 12 | 26 |
| 300 | 378 | 460 | 410 | 32 | 4 | 12 | 26 |
| 350 | 438 | 520 | 470 | 35 | 4 | 16 | 26 |
| 400 | 490 | 580 | 525 | 38 | 4 | 16 | 30 |
| 450 | 550 | 640 | 585 | 42 | 4 | 20 | 30 |
| 500 | 610 | 715 | 650 | 46 | 4 | 20 | 33 |
| 600 | 725 | 840 | 770 | 55 | 5 | 20 | 36 |

## Art. 277B PN40

| DN | $d_2$ | D | I | H | B | Nr. fori | F |
|---|---|---|---|---|---|---|---|
| 10 | 40 | 90 | 60 | 14 | 2 | 4 | 14 |
| 15 | 45 | 95 | 65 | 14 | 2 | 4 | 14 |
| 20 | 58 | 105 | 75 | 16 | 2 | 4 | 14 |
| 25 | 68 | 115 | 85 | 16 | 2 | 4 | 14 |
| 32 | 78 | 140 | 100 | 18 | 2 | 4 | 18 |
| 40 | 88 | 150 | 110 | 18 | 3 | 4 | 18 |
| 50 | 102 | 165 | 125 | 20 | 3 | 4 | 18 |
| 65 | 122 | 185 | 145 | 22 | 3 | 8 | 18 |
| 80 | 138 | 200 | 160 | 24 | 3 | 8 | 18 |
| 100 | 162 | 235 | 190 | 26 | 3 | 8 | 22 |
| 125 | 188 | 270 | 220 | 28 | 3 | 8 | 216 |
| 150 | 218 | 300 | 250 | 30 | 3 | 8 | 26 |
| 200 | 285 | 375 | 320 | 36 | 3 | 12 | 30 |
| 250 | 345 | 450 | 385 | 42 | 3 | 12 | 33 |
| 300 | 410 | 515 | 450 | 52 | 4 | 16 | 33 |
| 350 | 465 | 580 | 510 | 58 | 4 | 16 | 36 |
| 400 | 535 | 660 | 585 | 65 | 4 | 16 | 39 |
| 450 | 560 | 685 | 610 | - | 4 | 20 | 39 |
| 500 | 615 | 755 | 670 | - | 4 | 20 | 42 |
| 600 | 735 | 890 | 795 | - | 5 | 20 | 48 |

# Flangia collarino EN 1092-1 tipo 11B

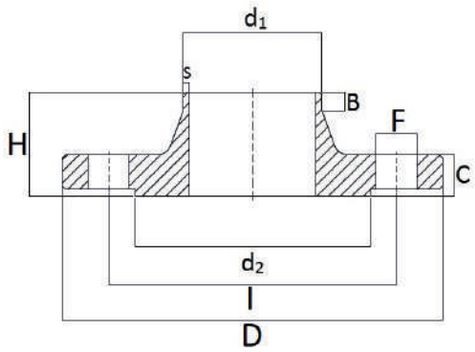


## Art. 278 PN6

| DN | $d_1$ | $d_2$ | D | l | S | H | C | B | Nr. fori | F |
|---|---|---|---|---|---|---|---|---|---|---|
| 10 | 17,2 | 35 | 75 | 50 | 2 | 28 | 12 | 6 | 4 | 11 |
| 15 | 21,3 | 40 | 80 | 55 | 2 | 30 | 12 | 6 | 4 | 11 |
| 20 | 26,9 | 50 | 90 | 65 | 2,3 | 32 | 14 | 6 | 4 | 11 |
| 25 | 33,7 | 60 | 100 | 75 | 2,6 | 35 | 14 | 6 | 4 | 11 |
| 32 | 42,4 | 70 | 120 | 90 | 2,6 | 35 | 14 | 6 | 4 | 14 |
| 40 | 48,3 | 80 | 130 | 100 | 2,6 | 38 | 14 | 7 | 4 | 14 |
| 50 | 60,3 | 90 | 140 | 110 | 2,9 | 38 | 14 | 8 | 4 | 14 |
| 65 | 76,1 | 110 | 160 | 130 | 2,9 | 38 | 14 | 9 | 4 | 14 |
| 80 | 88,9 | 128 | 190 | 150 | 3,2 | 42 | 16 | 10 | 4 | 18 |
| 100 | 114,3 | 148 | 210 | 170 | 3,6 | 45 | 16 | 10 | 4 | 18 |
| 125 | 139,7 | 178 | 240 | 200 | 4 | 48 | 18 | 10 | 8 | 18 |
| 150 | 168,3 | 202 | 265 | 225 | 4,5 | 48 | 18 | 12 | 8 | 18 |
| 200 | 219,1 | 258 | 320 | 280 | 6,3 | 55 | 20 | 15 | 8 | 18 |
| 250 | 273 | 312 | 375 | 335 | 6,3 | 60 | 22 | 15 | 12 | 18 |
| 300 | 323,9 | 365 | 440 | 395 | 7,1 | 62 | 22 | 15 | 12 | 22 |
| 350 | 355,6 | 415 | 490 | 445 | 7,1 | 62 | 22 | 15 | 12 | 22 |
| 400 | 406,4 | 465 | 540 | 495 | 7,1 | 65 | 22 | 15 | 16 | 22 |
| 450 | 457 | 520 | 595 | 550 | 7,1 | 65 | 22 | 15 | 16 | 22 |
| 500 | 508 | 570 | 645 | 600 | 7,1 | 68 | 24 | 15 | 20 | 22 |
| 600 | 610 | 670 | 755 | 705 | 7,1 | 70 | 30 | 16 | 20 | 26 |

## Art. 278 PN10

| DN | $d_1$ | $d_2$ | D | l | S | H | C | B | Nr. fori | F |
|---|---|---|---|---|---|---|---|---|---|---|
| Dal 10 al 40 | Riferimento FLANGIA EN 1092-1 PN 40 con COLLARINO | | | | | | | | | |
| Dal 50 al 150 | Riferimento FLANGIA EN 1092-1 PN 16 con COLLARINO | | | | | | | | | |
| 200 | 219,1 | 268 | 340 | 295 | 6,3 | 62 | 24 | 16 | 8 | 22 |
| 250 | 273 | 320 | 395 | 350 | 6,3 | 68 | 26 | 16 | 12 | 22 |
| 300 | 323,9 | 370 | 445 | 400 | 7,1 | 68 | 26 | 16 | 12 | 22 |
| 350 | 355,6 | 430 | 505 | 460 | 7,1 | 68 | 26 | 16 | 16 | 22 |
| 400 | 406,4 | 482 | 565 | 515 | 7,1 | 72 | 26 | 16 | 16 | 26 |
| 450 | 457 | 532 | 615 | 565 | 7,1 | 72 | 28 | 16 | 20 | 26 |
| 500 | 508 | 585 | 670 | 620 | 7,1 | 75 | 28 | 16 | 20 | 26 |
| 600 | 610 | 685 | 780 | 725 | 8 | 82 | 30 | 18 | 20 | 30 |

## Art. 278 PN16

| DN | $d_1$ | $d_2$ | D | l | S | H | C | B | Nr. fori | F |
|---|---|---|---|---|---|---|---|---|---|---|
| Dal 10 al 40 | Riferimento FLANGIA EN 1092-1 PN 40 con COLLARINO | | | | | | | | | |
| 50 | 60,3 | 102 | 165 | 125 | 2,9 | 45 | 18 | 8 | 4 | 18 |
| 65 | 76,1 | 122 | 185 | 145 | 2,9 | 45 | 18 | 10 | 4 o 8 | 18 |
| 80 | 88,9 | 138 | 200 | 160 | 3,2 | 50 | 20 | 10 | 8 | 18 |
| 100 | 114,3 | 158 | 220 | 180 | 3,6 | 52 | 20 | 12 | 8 | 18 |
| 125 | 139,7 | 188 | 250 | 210 | 4 | 55 | 22 | 12 | 8 | 18 |
| 150 | 168,3 | 212 | 285 | 240 | 4,5 | 55 | 22 | 12 | 8 | 22 |
| 200 | 219,1 | 268 | 340 | 295 | 6,3 | 62 | 24 | 16 | 12 | 22 |
| 250 | 273 | 320 | 405 | 355 | 6,3 | 70 | 26 | 16 | 12 | 26 |
| 300 | 323,9 | 378 | 450 | 410 | 7,1 | 78 | 28 | 16 | 12 | 26 |
| 350 | 355,6 | 438 | 520 | 470 | 8 | 82 | 30 | 16 | 16 | 26 |
| 400 | 406,4 | 490 | 580 | 525 | 8 | 85 | 32 | 16 | 16 | 30 |
| 450 | 457 | 550 | 640 | 585 | 8 | 83 | 34 | 16 | 20 | 30 |
| 500 | 508 | 610 | 715 | 650 | 8 | 84 | 36 | 16 | 20 | 33 |
| 600 | 610 | 725 | 840 | 770 | 10 | 88 | 40 | 18 | 20 | 36 |

## Art. 278 PN40

| DN | $d_1$ | $d_2$ | D | l | S | H | C | B | Nr. fori | F |
|---|---|---|---|---|---|---|---|---|---|---|
| 10 | 17,2 | 40 | 90 | 60 | 2 | 35 | 16 | 6 | 4 | 14 |
| 15 | 21,3 | 45 | 95 | 65 | 2 | 38 | 16 | 6 | 4 | 14 |
| 20 | 26,9 | 58 | 105 | 75 | 2,3 | 40 | 18 | 6 | 4 | 14 |
| 25 | 33,7 | 68 | 115 | 85 | 2,6 | 40 | 18 | 6 | 4 | 14 |
| 32 | 42,4 | 78 | 140 | 100 | 2,6 | 42 | 18 | 6 | 4 | 18 |
| 40 | 48,3 | 88 | 150 | 110 | 2,6 | 45 | 18 | 7 | 4 | 18 |
| 50 | 60,3 | 102 | 165 | 125 | 2,9 | 48 | 20 | 8 | 4 | 18 |
| 65 | 76,1 | 122 | 185 | 145 | 2,9 | 52 | 22 | 10 | 8 | 18 |
| 80 | 88,9 | 138 | 200 | 160 | 3,2 | 58 | 24 | 12 | 8 | 18 |
| 100 | 114,3 | 162 | 235 | 190 | 3,6 | 65 | 24 | 12 | 8 | 22 |
| 125 | 139,7 | 188 | 270 | 220 | 4 | 68 | 26 | 12 | 8 | 26 |
| 150 | 168,3 | 218 | 300 | 250 | 4,5 | 75 | 28 | 12 | 8 | 26 |
| 200 | 219,1 | 285 | 375 | 320 | 6.3 | 88 | 34 | 16 | 12 | 30 |
| 250 | 273 | 345 | 450 | 385 | 7,1 | 105 | 38 | 18 | 12 | 33 |
| 300 | 323,9 | 410 | 515 | 450 | 8 | 115 | 42 | 18 | 16 | 33 |
| 350 | 355,6 | 465 | 580 | 510 | 8,8 | 125 | 46 | 20 | 16 | 36 |
| 400 | 406,4 | 535 | 660 | 585 | 11 | 135 | 50 | 20 | 16 | 39 |
| 450 | 457 | 560 | 685 | 610 | 12,5 | 135 | 57 | 20 | 20 | 39 |
| 500 | 508 | 615 | 755 | 670 | 14,2 | 140 | 57 | 20 | 20 | 42 |
| 600 | 610 | 735 | 890 | 795 | 16 | 150 | 72 | 20 | 20 | 48 |

# Flangia filettata EN 1092-1 tipo 13B

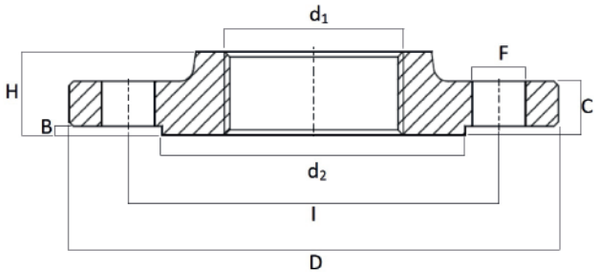


## Art. 285 PN6

| DN | $d_1$ | $d_2$ | D | I | H | C | B | Nr. fori | F |
|---|---|---|---|---|---|---|---|---|---|
| 10 | ⅜" | 35 | 75 | 50 | 20 | 12 | 2 | 4 | 11 |
| 15 | ½" | 40 | 80 | 55 | 20 | 12 | 2 | 4 | 11 |
| 20 | ¾" | 50 | 90 | 65 | 24 | 14 | 2 | 4 | 11 |
| 25 | 1" | 60 | 100 | 75 | 24 | 14 | 2 | 4 | 11 |
| 32 | 1 ¼" | 70 | 120 | 90 | 26 | 14 | 2 | 4 | 14 |
| 40 | 1 ½" | 80 | 130 | 100 | 26 | 14 | 3 | 4 | 14 |
| 50 | 2" | 90 | 140 | 110 | 28 | 14 | 3 | 4 | 14 |
| 65 | 2 ½" | 110 | 160 | 130 | 32 | 14 | 3 | 4 | 14 |
| 80 | 3" | 128 | 190 | 150 | 34 | 16 | 3 | 4 | 18 |
| 100 | 4" | 148 | 210 | 170 | 40 | 16 | 3 | 4 | 18 |
| 125 | 5" | 178 | 240 | 200 | 44 | 18 | 3 | 8 | 18 |
| 150 | 6" | 202 | 265 | 225 | 44 | 18 | 3 | 8 | 18 |
| 200 | 8" | 258 | 320 | 280 | 44 | 20 | 3 | 8 | 18 |
| 250 | 10" | 312 | 375 | 335 | 44 | 22 | 3 | 12 | 18 |
| 300 | 12" | 365 | 440 | 395 | 44 | 22 | 4 | 12 | 22 |
| 350 | 14" | 415 | 490 | 445 | - | 22 | 4 | 12 | 22 |
| 400 | 16" | 465 | 540 | 495 | - | 22 | 4 | 16 | 22 |
| 450 | 18" | 520 | 595 | 550 | - | 22 | 4 | 16 | 22 |
| 500 | 20" | 570 | 645 | 600 | - | 24 | 4 | 20 | 22 |
| 600 | 24" | 670 | 755 | 705 | - | 30 | 5 | 20 | 26 |

## Art. 285 PN10

| DN | $d_1$ | $d_2$ | D | I | H | C | B | Nr. fori | F |
|---|---|---|---|---|---|---|---|---|---|
| Dal 10 al 40 | Riferimento FLANGIA Filettata 13B EN 1092-1 PN 40 | | | | | | | | |
| Dal 50 al 150 | Riferimento FLANGIA Filettata 13B EN 1092-1 PN 16 | | | | | | | | |
| 200 | 8" | 268 | 340 | 295 | 44 | 24 | 3 | 8 | 22 |
| 250 | 10" | 320 | 395 | 350 | 46 | 26 | 3 | 12 | 22 |
| 300 | 12" | 370 | 445 | 400 | 46 | 26 | 4 | 12 | 22 |
| 350 | 14" | 430 | 505 | 460 | 53 | 26 | 4 | 16 | 22 |
| 400 | 16" | 482 | 565 | 515 | 57 | 26 | 4 | 16 | 26 |
| 450 | 18" | 532 | 615 | 565 | 63 | 28 | 4 | 20 | 26 |
| 500 | 20" | 585 | 670 | 620 | 67 | 28 | 4 | 20 | 26 |
| 600 | 24" | 685 | 780 | 725 | 75 | 30 | 5 | 20 | 30 |

## Art. 285 PN16

| DN | $d_1$ | $d_2$ | D | I | H | C | B | Nr. fori | F |
|---|---|---|---|---|---|---|---|---|---|
| Dal 10 al 40 | Riferimento FLANGIA Filettata 13B EN 1092-1 PN 40 | | | | | | | | |
| 50 | 2" | 102 | 165 | 125 | 28 | 18 | 3 | 4 | 18 |
| 65 | 2 ½" | 122 | 185 | 145 | 32 | 18 | 3 | 4 o 8 | 18 |
| 80 | 3" | 138 | 200 | 160 | 34 | 20 | 3 | 8 | 18 |
| 100 | 4" | 158 | 220 | 180 | 40 | 20 | 3 | 8 | 18 |
| 125 | 5" | 188 | 250 | 210 | 44 | 22 | 3 | 8 | 18 |
| 150 | 6" | 212 | 285 | 240 | 44 | 22 | 3 | 8 | 22 |
| 200 | 8" | 268 | 340 | 295 | 44 | 24 | 3 | 12 | 22 |
| 250 | 10" | 320 | 405 | 355 | 46 | 26 | 3 | 12 | 26 |
| 300 | 12" | 378 | 460 | 410 | 46 | 28 | 4 | 12 | 26 |
| 350 | 14" | 438 | 520 | 470 | 57 | 30 | 4 | 16 | 26 |
| 400 | 16" | 490 | 580 | 525 | 63 | 32 | 4 | 16 | 30 |
| 450 | 18" | 550 | 640 | 585 | 68 | 34 | 4 | 20 | 30 |
| 500 | 20" | 610 | 715 | 650 | 73 | 36 | 4 | 20 | 33 |
| 600 | 24" | 725 | 840 | 770 | 83 | 40 | 5 | 20 | 36 |

## Art. 285 PN40

| DN | $d_1$ | $d_2$ | D | I | H | C | B | Nr. fori | F |
|---|---|---|---|---|---|---|---|---|---|
| 10 | ⅜" | 40 | 90 | 60 | 22 | 16 | 2 | 4 | 14 |
| 15 | ½" | 45 | 95 | 65 | 22 | 16 | 2 | 4 | 14 |
| 20 | ¾" | 58 | 105 | 75 | 26 | 18 | 2 | 4 | 14 |
| 25 | 1" | 68 | 115 | 85 | 28 | 18 | 2 | 4 | 14 |
| 32 | 1 ¼" | 78 | 140 | 100 | 30 | 18 | 2 | 4 | 18 |
| 40 | 1 ½" | 88 | 150 | 110 | 32 | 18 | 3 | 4 | 18 |
| 50 | 2" | 102 | 165 | 125 | 34 | 20 | 3 | 4 | 18 |
| 65 | 2 ½" | 122 | 185 | 145 | 38 | 22 | 3 | 8 | 18 |
| 80 | 3" | 138 | 200 | 160 | 40 | 24 | 3 | 8 | 18 |
| 100 | 4" | 162 | 235 | 190 | 44 | 24 | 3 | 8 | 22 |
| 125 | 5" | 188 | 270 | 220 | 48 | 26 | 3 | 8 | 26 |
| 150 | 6" | 218 | 300 | 250 | 52 | 28 | 3 | 8 | 26 |
| 200 | 8" | 285 | 375 | 320 | 52 | 34 | 3 | 12 | 30 |
| 250 | 10" | 345 | 450 | 385 | 60 | 38 | 3 | 12 | 33 |
| 300 | 12" | 410 | 515 | 450 | 67 | 42 | 4 | 16 | 33 |
| 350 | 14" | 465 | 580 | 510 | 72 | 46 | 4 | 16 | 36 |
| 400 | 16" | 535 | 660 | 585 | 78 | 50 | 4 | 16 | 39 |
| 450 | 18" | 560 | 685 | 610 | 68 | 57 | 4 | 20 | 39 |
| 500 | 20" | 615 | 755 | 670 | 90 | 57 | 4 | 20 | 42 |
| 600 | 24" | 735 | 890 | 795 | 100 | 72 | 5 | 20 | 48 |

# Art. 277 - Flangia ASME B16.5 S.W.

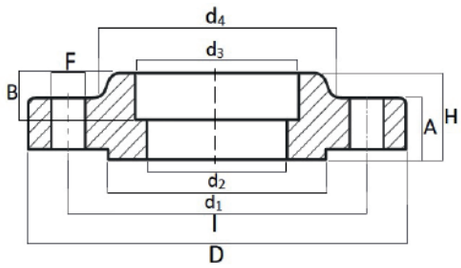


Disponibile in
- 150 LBS
- 300 LBS
- 600 LBS

# Art. 277W - Flangia ASME B16.5 W.N.

Disponibile in
- 150 LBS
- 300 LBS
- 600 LBS

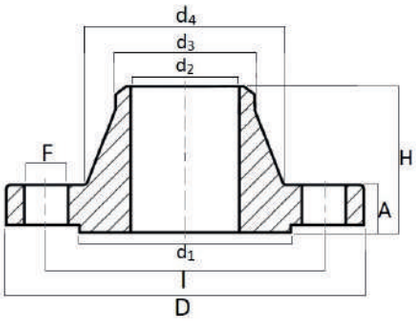

# Art. 284 - Flangia ASME B16.5 S.O.

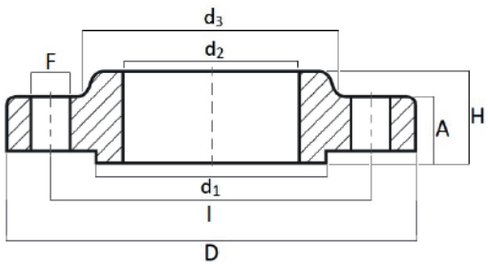


Disponibile in
- 150 LBS
- 300 LBS
- 600 LBS

# Art. 284B - Flangia ASME B16.5 cieca

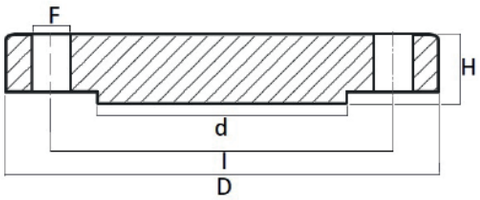


# Art. 282 – Flangia quadra

| A | B | Ø | ØC |
|---|---|---|---|
| 90 | 60 | 43,5 | 13 |
| 100 | 75 | 43,5 | 13 |
| 100 | 75 | 53,5 | 13 |
| 120 | 82 | 63,5 | 13 |
| 120 | 90 | 73,5 | 13 |
| 140 | 102 | 83,5 | 13 |
| 140 | 110 | 103,5 | 13 |

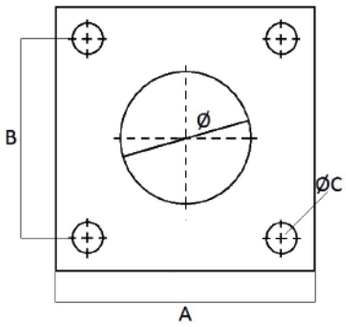


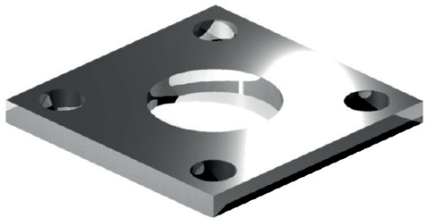

# Art. 289 – Flangia stampata

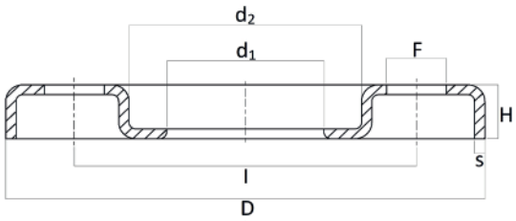

| ISO | | | | | | | | |
|---|---|---|---|---|---|---|---|---|
| DN | D | $d_1$ | $d_2$ | I | H | S | F | Nr. Fori |
| 15 | 95 | 24 | 38 | 65 | 12 | 3 | 13,5 | 4 |
| 20 | 105 | 30 | 48 | 75 | 14 | 3 | 13,5 | 4 |
| 25 | 115 | 37 | 53 | 85 | 16 | 3 | 13,5 | 4 |
| 32 | 140 | 46 | 68 | 100 | 17 | 3 | 17,5 | 4 |
| 40 | 150 | 54 | 77 | 110 | 18 | 3 | 17,5 | 4 |
| 50 | 165 | 65 | 91 | 125 | 20 | 3 | 17,5 | 4 |
| 65 | 185 | 81 | 108 | 145 | 21 | 4 | 17,5 | 4 |
| 80 | 200 | 94 | 123 | 160 | 22 | 4 | 17,5 | 8 |
| 100 | 220 | 119 | 141 | 180 | 23 | 4 | 17,5 | 8 |
| 125 | 250 | 145 | 168 | 210 | 25 | 5 | 17,5 | 8 |
| 150 | 285 | 173 | 192 | 240 | 27 | 5 | 21,5 | 8 |
| 200 | 340 | 225 | 245 | 295 | 31 | 6 | 21,5 | 8 |
| 250 | 395 | 279 | 295 | 350 | 31 | 6 | 22 | 12 |
| 300 | 445 | 329 | 345 | 400 | 34 | 6 | 22 | 12 |
| 350 | 505 | 363 | 393 | 460 | 36 / 50 | 8 | 22 | 16 |
| 400 | 565 | 414 | 443 | 515 | 38 / 50 | 8 | 26 | 16 |
| 450 | 615 | 465 | 495 | 565 | 41 / 45 | 8 | 26 | 20 |
| 500 | 670 | 516 | 546 | 620 | 41 / 45 | 8 | 26 | 20 |
| 600 | 780 | 618 | 650 | 725 | 50 | 8 | 30 | 20 |

| METRICA | | | | | | | | |
|---|---|---|---|---|---|---|---|---|
| DN | D | $d_1$ | $d_2$ | I | H | S | F | Nr. Fori |
| 20 | 105 | 28 | 48 | 75 | 14 | 3 | 13,5 | 4 |
| 25 | 115 | 33 | 53 | 85 | 16 | 3 | 13,5 | 4 |
| 32 | 140 | 40 | 68 | 100 | 17 | 3 | 17,5 | 4 |
| 40 | 150 | 49 | 77 | 110 | 18 | 3 | 17,5 | 4 |
| 50 | 165 | 58 | 91 | 125 | 20 | 3 | 17,5 | 4 |
| 65 | 185 | 78 | 105 | 145 | 21 | 4 | 17,5 | 4 |
| 80 | 200 | 89 | 123 | 160 | 22 | 4 | 17,5 | 8 |
| 100 | 220 | 110 | 141 | 180 | 23 | 4 | 17,5 | 8 |
| 125 | 250 | 135 | 168 | 210 | 25 | 5 | 17,5 | 8 |
| 150 | 285 | 160 | 192 | 240 | 27 | 5 | 21,5 | 8 |
| 200 | 340 | 212 | 245 | 295 | 31 | 6 | 21,5 | 8 |
| 250 | 395 | 262 | 295 | 350 | 31 | 6 | 22 | 12 |
| 300 | 445 | 314 | 345 | 400 | 34 | 6 | 22 | 12 |

# Flangia piana UNI 2276 CAST

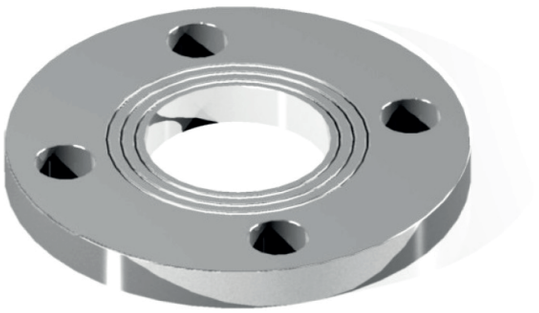

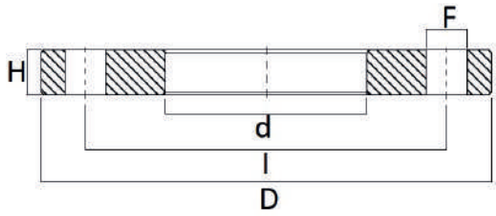


## Art. 270M PN6

| DN | d | D | I | H | Nr. fori | F |
|---|---|---|---|---|---|---|
| 10 | 18 | 75 | 50 | 10 | 4 | 11 |
| 15 | 22 | 80 | 55 | 10 | 4 | 11 |
| 20 | 27,5 | 90 | 65 | 12 | 4 | 11 |
| 25 | 34,5 | 100 | 75 | 12 | 4 | 11 |
| 32 | 43,5 | 120 | 90 | 14 | 4 | 14 |
| 40 | 49,5 | 130 | 100 | 14 | 4 | 14 |
| 50 | 61,5 | 140 | 110 | 14 | 4 | 14 |
| 65 | 77,5 | 160 | 130 | 14 | 4 | 14 |
| 80 | 90,5 | 190 | 150 | 16 | 4 | 18 |
| 100 | 116 | 210 | 170 | 16 | 4 | 18 |
| 125 | 141,5 | 240 | 200 | 18 | 8 | 18 |
| 150 | 170,5 | 265 | 225 | 20 | 8 | 18 |
| 200 | 221,5 | 320 | 280 | 22 | 8 | 18 |
| 250 | 276,5 | 375 | 335 | 24 | 12 | 18 |
| 300 | 327,5 | 440 | 395 | 24 | 12 | 22 |
| 350 | 359,5 | 490 | 445 | 26 | 12 | 22 |
| 400 | 411 | 540 | 495 | 28 | 16 | 22 |
| 450 | 462 | 595 | 550 | 28 | 16 | 22 |
| 500 | 513,5 | 645 | 600 | 30 | 20 | 22 |
| 600 | 616,5 | 755 | 705 | 30 | 20 | 26 |

## Art. 271M PN10

| DN | d | D | I | H | Nr. fori | F |
|---|---|---|---|---|---|---|
| Dal 10 al 65 | Riferimento FLANGIA PIANA UNI 2278 PN 16 | | | | | |
| 80 | 90,5 | 200 | 160 | 20 | 4 | 18 |
| Dal 100 al 150 | Riferimento FLANGIA PIANA UNI 2278 PN 16 | | | | | |
| 200 | 221,5 | 340 | 295 | 24 | 8 | 22 |
| 250 | 276,5 | 395 | 350 | 26 | 12 | 22 |
| 300 | 327,5 | 445 | 400 | 26 | 12 | 22 |
| 350 | 359,5 | 505 | 460 | 30 | 16 | 22 |
| 400 | 411 | 565 | 515 | 32 | 16 | 26 |
| 450 | 462 | 615 | 565 | 32 | 20 | 26 |
| 500 | 513,3 | 670 | 620 | 34 | 20 | 26 |
| 600 | 616,5 | 780 | 725 | 36 | 20 | 30 |
| 700 | 714,2 | 895 | 840 | 38 | 24 | 30 |
| 800 | 815,8 | 1.015 | 950 | 40 | 24 | 33 |
| 900 | 917,4 | 1.115 | 1.050 | 42 | 28 | 33 |
| 1.000 | 1.019 | 1.230 | 1.160 | 44 | 28 | 36 |

## Art. 272M PN16

| DN | d | D | I | H | Nr. fori | F |
|---|---|---|---|---|---|---|
| 10 | 18 | 90 | 60 | 12 | 4 | 14 |
| 15 | 22 | 95 | 65 | 12 | 4 | 14 |
| 20 | 27,5 | 105 | 75 | 14 | 4 | 14 |
| 25 | 34,5 | 115 | 85 | 14 | 4 | 14 |
| 32 | 43,5 | 140 | 100 | 16 | 4 | 18 |
| 40 | 49,5 | 150 | 110 | 16 | 4 | 18 |
| 50 | 61,5 | 165 | 125 | 18 | 4 | 18 |
| 65 | 77,5 | 185 | 145 | 18 | 4 | 18 |
| 80 | 90,5 | 200 | 160 | 20 | 8 | 18 |
| 100 | 116 | 220 | 180 | 22 | 8 | 18 |
| 125 | 141,5 | 250 | 210 | 22 | 8 | 18 |
| 150 | 170,5 | 285 | 240 | 24 | 8 | 22 |
| 200 | 221,5 | 340 | 295 | 26 | 12 | 22 |
| 250 | 276,5 | 45 | 355 | 29 | 12 | 26 |
| 300 | 327,5 | 460 | 410 | 32 | 12 | 26 |
| 350 | 359 | 520 | 470 | 35 | 16 | 26 |
| 400 | 411 | 580 | 525 | 38 | 16 | 30 |
| 450 | 462 | 640 | 585 | 40 | 20 | 30 |
| 500 | 513,5 | 715 | 650 | 42 | 20 | 33 |
| 600 | 616,5 | 840 | 770 | 44 | 20 | 36 |
| 700 | 714,2 | 910 | 840 | 46 | 24 | 33 |

## Art. 273M PN40

| DN | d | D | I | H | Nr. fori | F |
|---|---|---|---|---|---|---|
| 10 | 18 | 90 | 60 | 14 | 4 | 14 |
| 15 | 22 | 95 | 65 | 14 | 4 | 14 |
| 20 | 27,5 | 105 | 75 | 16 | 4 | 14 |
| 25 | 34,5 | 115 | 85 | 16 | 4 | 14 |
| 32 | 43,5 | 140 | 100 | 18 | 4 | 18 |
| 40 | 49,5 | 150 | 110 | 18 | 4 | 18 |
| 50 | 61,5 | 165 | 125 | 20 | 4 | 18 |
| 65 | 77,5 | 185 | 145 | 22 | 8 | 18 |
| 80 | 90,5 | 200 | 160 | 24 | 8 | 18 |
| 100 | 116 | 235 | 190 | 26 | 8 | 22 |
| 125 | 141,5 | 270 | 220 | 28 | 8 | 26 |
| 150 | 170,5 | 300 | 250 | 30 | 8 | 26 |
| 200 | 221,5 | 375 | 320 | 36 | 12 | 30 |
| 250 | 276,5 | 450 | 385 | 42 | 12 | 33 |
| 300 | 327,5 | 515 | 450 | 48 | 16 | 33 |
| 350 | 359,5 | 580 | 510 | 54 | 16 | 36 |
| 400 | 411 | 660 | 585 | 60 | 16 | 39 |
| 450 | 462 | 685 | 610 | 66 | 20 | 39 |
| 500 | 513,5 | 755 | 670 | 68 | 20 | 42 |
| 600 | 616,5 | 890 | 795 | 70 | 20 | 48 |

# Flangia Cieca CAST

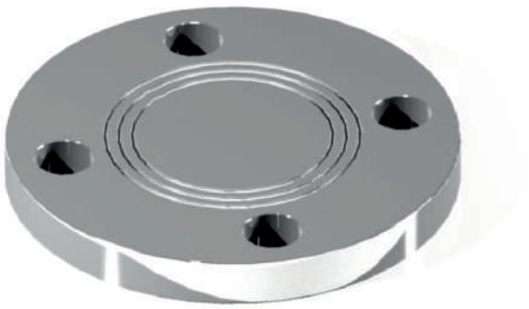

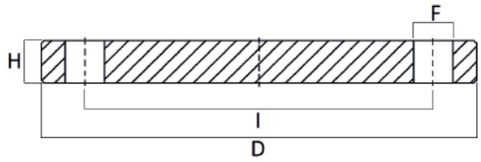


## Art. 274M UNI 6091 PN6

| DN | D | I | H | Nr. fori | F |
|---|---|---|---|---|---|
| 10 | 75 | 50 | 12 | 4 | 11 |
| 15 | 80 | 55 | 12 | 4 | 11 |
| 20 | 90 | 65 | 14 | 4 | 11 |
| 25 | 100 | 75 | 14 | 4 | 11 |
| 32 | 120 | 90 | 14 | 4 | 14 |
| 40 | 130 | 100 | 14 | 4 | 14 |
| 50 | 140 | 110 | 14 | 4 | 14 |
| 65 | 160 | 130 | 14 | 4 | 14 |
| 80 | 190 | 150 | 16 | 4 | 18 |
| 100 | 210 | 170 | 16 | 4 | 18 |
| 125 | 240 | 200 | 18 | 8 | 18 |
| 150 | 265 | 225 | 18 | 8 | 18 |
| 200 | 320 | 280 | 20 | 8 | 18 |
| 250 | 375 | 335 | 22 | 12 | 18 |
| 300 | 440 | 395 | 22 | 12 | 22 |
| 350 | 490 | 445 | 22 | 12 | 22 |
| 400 | 540 | 495 | 22 | 16 | 22 |
| 450 | 595 | 550 | 22 | 16 | 22 |
| 500 | 645 | 600 | 24 | 20 | 22 |
| 600 | 755 | 705 | 24 | 20 | 26 |

## Art. 275M UNI 6092 PN10

| DN | D | I | H | Nr. fori | F |
|---|---|---|---|---|---|
| Dal 10 al 65 | Riferimento FLANGIA CIECA UNI 6093 PN 16 | | | | |
| 80 | 200 | 160 | 20 | 4 | 18 |
| Dal 100 al 150 | Riferimento FLANGIA CIECA UNI 6093 PN 16 | | | | |
| 200 | 340 | 295 | 24 | 8 | 22 |
| 250 | 395 | 350 | 26 | 12 | 22 |
| 300 | 445 | 400 | 26 | 12 | 22 |
| 350 | 505 | 450 | 26 | 16 | 22 |
| 400 | 565 | 515 | 26 | 16 | 26 |
| 450 | 615 | 565 | 26 | 20 | 26 |
| 500 | 670 | 620 | 28 | 20 | 26 |
| 600 | 780 | 725 | 28 | 20 | 30 |

## Art. 276M UNI 6093 PN16

| DN | D | I | H | Nr. fori | F |
|---|---|---|---|---|---|
| 10 | 90 | 60 | 14 | 4 | 14 |
| 15 | 95 | 65 | 14 | 4 | 14 |
| 20 | 105 | 75 | 16 | 4 | 14 |
| 25 | 115 | 85 | 16 | 4 | 14 |
| 32 | 140 | 100 | 16 | 4 | 18 |
| 40 | 150 | 110 | 16 | 4 | 18 |
| 50 | 165 | 125 | 18 | 4 | 18 |
| 65 | 185 | 145 | 18 | 4 | 18 |
| 80 | 200 | 160 | 20 | 8 | 18 |
| 100 | 220 | 180 | 20 | 8 | 18 |
| 125 | 250 | 210 | 22 | 8 | 18 |
| 150 | 285 | 240 | 22 | 8 | 22 |
| 200 | 340 | 295 | 24 | 12 | 22 |
| 250 | 405 | 355 | 26 | 12 | 26 |
| 300 | 460 | 410 | 28 | 12 | 26 |
| 350 | 520 | 470 | 30 | 16 | 26 |

# Art. 280 – Flangia alluminio:
# - per tubi Ø ISO
# - per tubi metrici

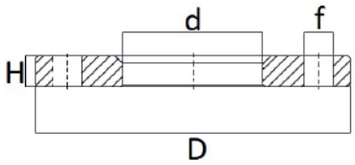


| DN | d ISO | d METRICO | D | H | Nr. fori | F |
|---|---|---|---|---|---|---|
| 10 | 19 | 19 | 90 | 12 | 4 | 14 |
| 15 | 24 | 24 | 95 | 12 | 4 | 14 |
| 20 | 30 | 30 | 105 | 12 | 4 | 14 |
| 25 | 36 | 34 | 115 | 12 | 4 | 14 |
| 32 | 46 | 40 | 140 | 16 | 4 | 18 |
| 40 | 54 | 48 | 150 | 16 | 4 | 18 |
| 50 | 65 | 58 | 165 | 16 | 4 | 18 |
| 65 | 81 | 73 | 185 | 16 | 4 | 18 |
| 80 | 94 | 90 | 200 | 18 | 8 | 18 |
| 100 | 119 | 110 | 220 | 18 | 8 | 18 |
| 125 | 144 | 135 | 250 | 18 | 8 | 18 |
| 150 | 173 | 160 | 285 | 18 | 8 | 18 |
| 175 | 199 | 185 | 315 | 20 | 8 | 20 |
| 200 | 225 | 212 | 340 | 20 | 8 | 20 |
| 250 | 279 | 262 | 395 | 22 | 12 | 22 |
| 300 | 329 | 312 | 445 | 22 | 12 | 22 |
| 350 | 362 | 362 | 505 | 22 | 16 | 22 |
| 400 | 413 | 413 | 565 | 25 | 16 | 25 |
| 450 | 466 | 466 | 615 | 25 | 20 | 25 |
| 500 | 517 | 517 | 670 | 28 | 20 | 28 |
| 600 | 620 | 620 | 780 | 30 | 20 | 30 |

# Art. 281 – Flangia alluminio cieca

| DN | D | s | f | Nr. fori |
|---|---|---|---|---|
| 10 | 90 | 12 | 14 | 4 |
| 15 | 95 | 12 | 14 | 4 |
| 20 | 105 | 12 | 14 | 4 |
| 25 | 115 | 12 | 14 | 4 |
| 32 | 140 | 16 | 18 | 4 |
| 40 | 150 | 16 | 18 | 4 |
| 50 | 165 | 16 | 18 | 4 |
| 65 | 185 | 16 | 18 | 4 |
| 80 | 200 | 18 | 18 | 8 |
| 100 | 220 | 18 | 18 | 8 |
| 125 | 250 | 18 | 18 | 8 |
| 150 | 285 | 18 | 22 | 8 |
| 200 | 340 | 20 | 22 | 8 |
| 250 | 395 | 22 | 22 | 12 |
| 300 | 445 | 22 | 22 | 12 |
| 350 | 505 | 22 | 22 | 16 |
| 400 | 565 | 25 | 25 | 16 |
| 450 | 615 | 25 | 25 | 20 |
| 500 | 670 | 28 | 25 | 20 |
| 600 | 780 | 30 | 30 | 20 |

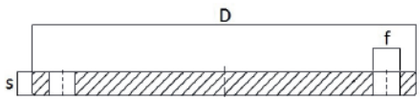


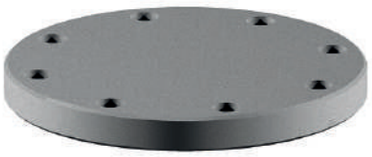

# Per ogni flangia è disponibile la guarnizione

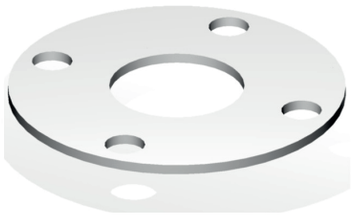

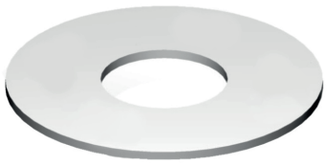

Disponibile anche la guarnizione radiale

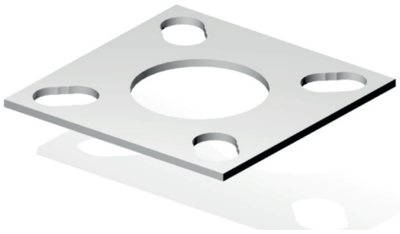

# Raccorderia a saldare


68 Curve e riduzioni
71 Tee e croci
75 Tabelle


Caratteristiche tecniche, pesi e prestazioni non sono vincolanti ed impegnativi. L'azienda si riserva inoltre di apportare ai prodotti le modifiche ritenute più opportune, senza alcun obbligo di preavviso.

# Art. 300 – Curva 90° saldare

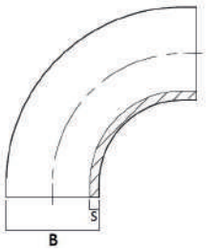


# Art. 302 – Curva 90° mandrinare

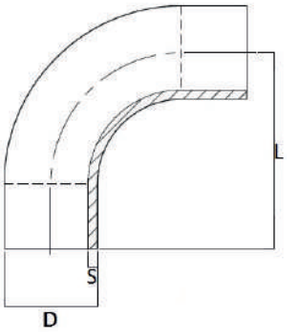

# Art. 304 – Curva 45° saldare

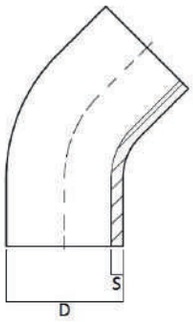


# Art. 305 – Curva 45° mandrinare

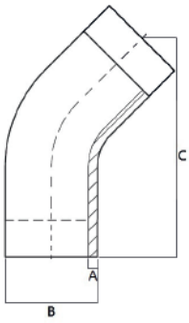


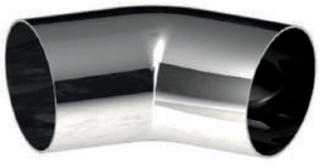

# Art. 306 – Curva 180° mandrinare

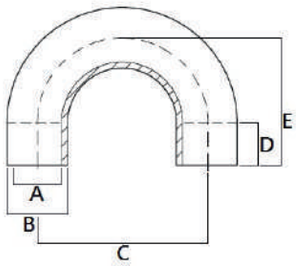


# Art. 307 – Curva 180° saldare

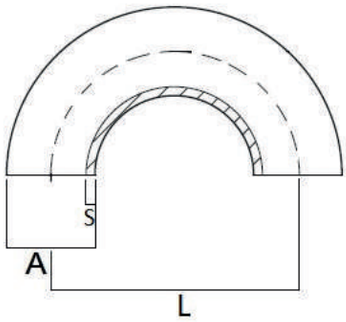

# Art. 308 – Riduzione concentrica a saldare

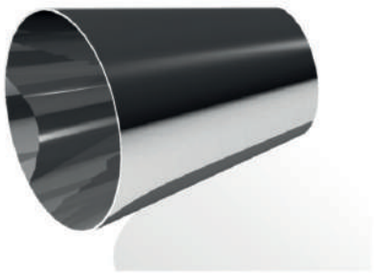

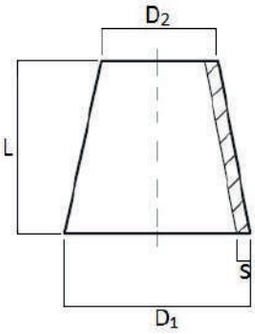


# Art. 309 – Riduzione eccentrica a saldare

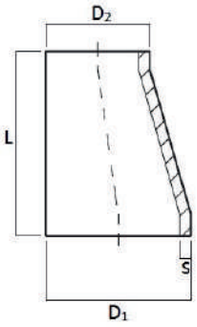

# Art. 310 – Riduzione concentrica a mandrinare

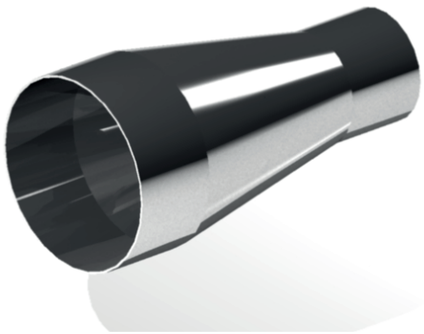

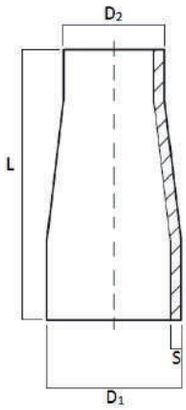


# Art. 311 – Riduzione eccentrica a mandrinare

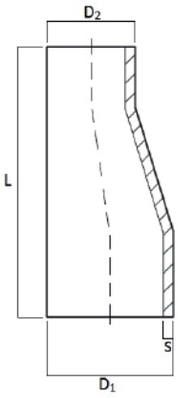

# Art. 312 – Fondo bombato

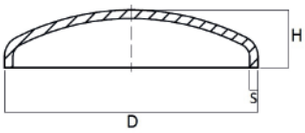


# Art. 312D – Fondo bombato decinormale

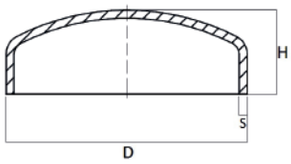

## Art. 314 – Tee completo ISO

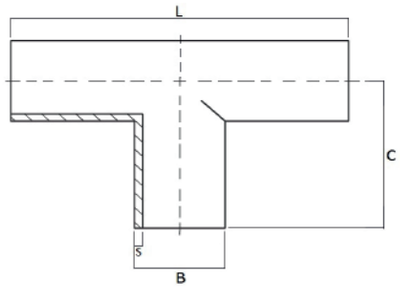

## Art. 314S – Tee sboccato ISO

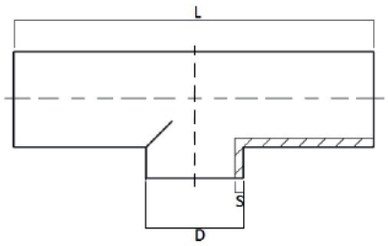

## Art. 314B – Tee 45° a saldare

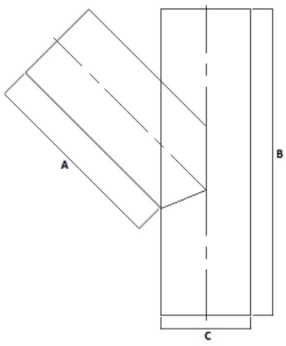

## Art. 314C – Tee a saldare con curva

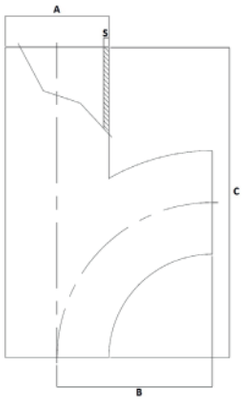

## Art. 314 – DIN
## Tee a saldare estruso

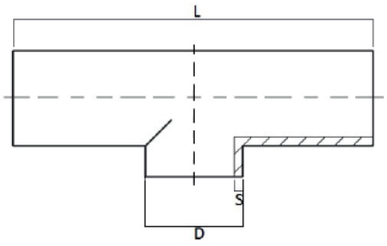

## Art. 315 – DIN
## Tee a saldare ridotto estruso

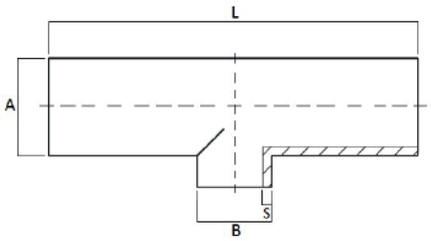

## Art. 316 – Tee con estremità a mandrinare

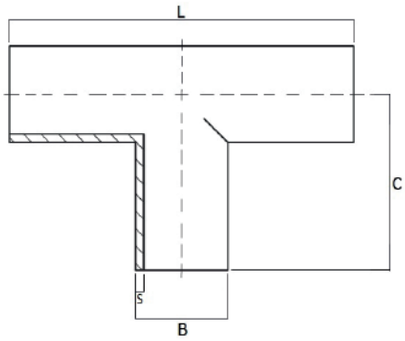

## Art. 317 – Tee a mandrinare ridotto

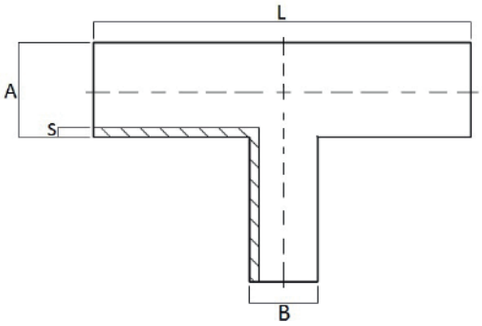

# Art. 318 – Cartella/bordo d'appoggio

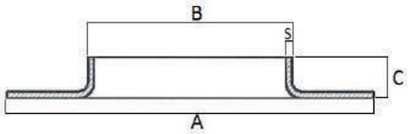


# Art. 320 – Portagomma a saldare

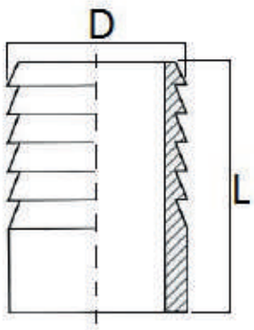

# Art. 323 – Doppia curva a saldare

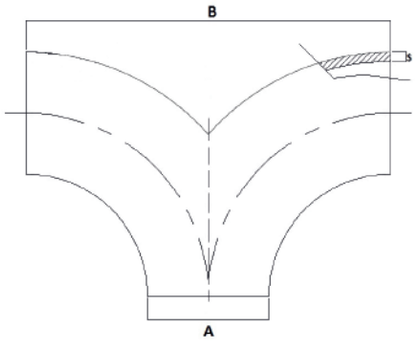

# Art. 325 – Croce a mandrinare

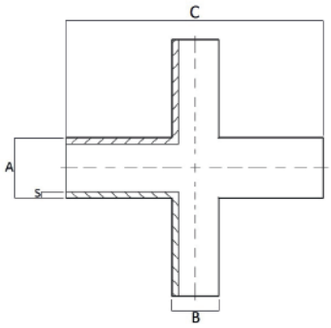


# Art. 325S – Croce sboccata

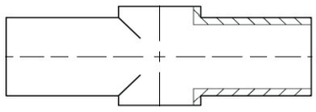

# Art. 326 – Ypsilon a 90° / 120°

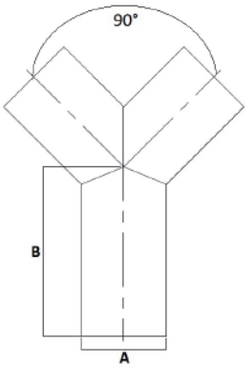


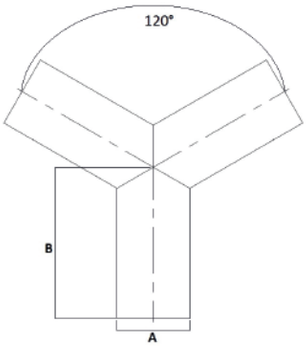


# Art. 329 – Compensatore assiale

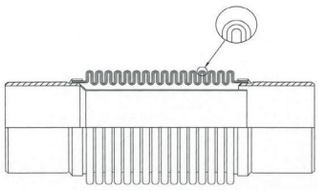

A saldare

Flangiato

# Tabelle

| DIN | | |
|---|---|---|
| DN | Ø | SP. |
| 10 | 12 | 1,5 |
| 15 | 18 | 1,5 |
| 20 | 22 | 1,5 |
| 25 | 28 | 1,5 |
| 32 | 34 | 1,5 |
| 40 | 40 | 1,5 |
| 50 | 52 | 1,5 |
| 60 | 60 | 1,5 |
| 65 | 70 | 2 |
| 80 | 85 | 2 |
| 100 | 101,6 | 2 |
| 104 | 104 | 2 |
| 125 | 129 | 2 |
| 150 | 154 | 2 |
| 200 | 204 | 2 |
| 250 | 254 | 2 |

| ISO | | |
|---|---|---|
| DN | Ø | SP. |
| 1/4" | 13,7 | 1,5 / 2 / 3 |
| 3/8" | 17,2 | 1,5 / 2 / 3 |
| 1/2" | 21,3 | 1,5 / 2 / 3 |
| 3/4" | 26,9 | 1,5 / 2 / 3 |
| 1" | 33,7 | 1,5 / 2 / 3 |
| 1 ¼" | 42,4 | 1,5 / 2 / 3 |
| 1 ½" | 48,3 | 1,5 / 2 / 3 |
| 2" | 60,3 | 1,5 / 2 / 3 |
| 2 ½" | 76,1 | 2 / 3 |
| 3" | 88,9 | 2 / 3 |
| 3 ½" | 101,6 | 2 / 3 |
| 4" | 114,3 | 2 / 3 |
| 5" | 139,7 | 2 / 3 |
| 6" | 168,3 | 2 / 3 |
| 8" | 219,1 | 2 / 3 |
| 10" | 273 | 2 / 3 |

| MILLIMETRICHE | | |
|---|---|---|
| DN | Ø | SP. |
| 20 | 20 | 1,5 / 2 |
| 25 | 25 | 1,5 / 2 |
| 25 | 28 | 1,5 / 2 |
| 30 | 30 | 1,5 / 2 |
| 38 | 38 | 1,5 / 2 |
| 40 | 40 | 1,5 / 2 |
| 44 | 44,5 | 1,5 / 2 |
| 50 | 50 | 1,5 / 2 |
| 50 | 52 | 1,5 / 2 |
| 54 | 54 | 1,5 / 2 |
| 70 | 70 | 2 / 3 |
| 84 | 84 | 2 / 3 |
| 100 | 104 | 2 / 3 |
| 108 | 108 | 2 / 3 |

| CLAMP | | |
|---|---|---|
| DN | Ø | SP. |
| ½" | 12,7 | 1,65 |
| ¾" | 19,05 | 1,65 |
| 1" | 25,4 | 1,65 |
| 1 ½" | 38,1 | 1,65 |
| 2" | 50,8 | 1,65 |
| 2 ½" | 63,5 | 1,65 |
| 3" | 76,1 | 1,65 |
| 4" | 101,6 | 2,11 |

| SMS | | |
|---|---|---|
| DN | Ø | SP. |
| 15 | 12,7 | 1,5 |
| 20 | 19,05 | 1,5 |
| 25 | 25,4 | 1,5 |
| 38 | 38,1 | 1,5 |
| 51 | 50,8 | 1,5 |
| 63 | 63,5 | 1,5 |
| 76 | 76,1 | 1,5 |
| 101 | 101,6 | 2 |
| 104 | 104 | 2 |

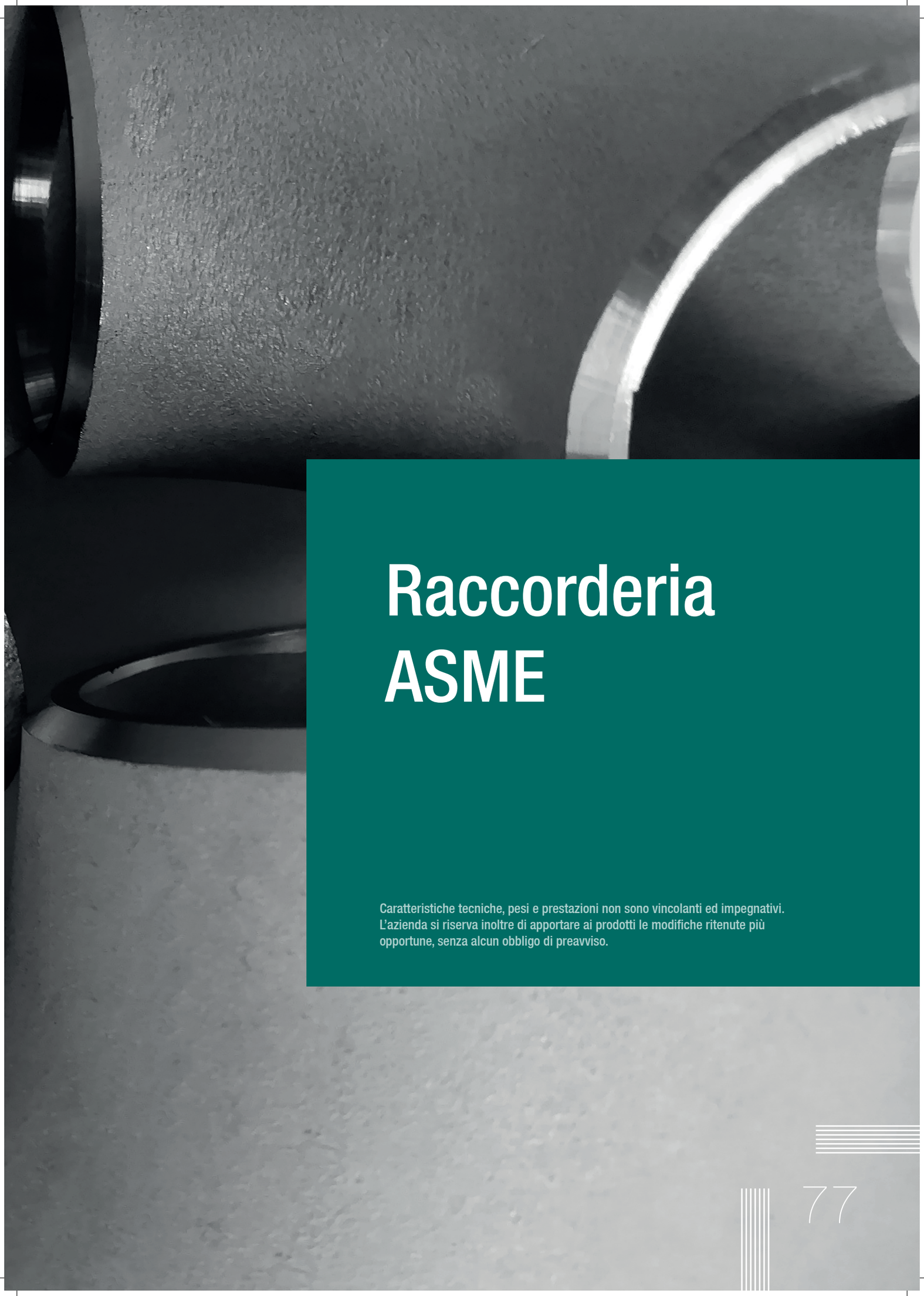

# Raccorderia ASME

Caratteristiche tecniche, pesi e prestazioni non sono vincolanti ed impegnativi. L'azienda si riserva inoltre di apportare ai prodotti le modifiche ritenute più opportune, senza alcun obbligo di preavviso.

# Art. 330 - Curva 90° S.S. L.R.

| INCH | D | SPESSORE | | |
|---|---|---|---|---|
| | | SCH 10S | SCH 40S | SCH 80S |
| ½" | 21,3 | 2,11 | 2,77 | 3,73 |
| ¾" | 26,7 | 2,11 | 2,87 | 3,91 |
| 1" | 33,4 | 2,77 | 3,38 | 4,55 |
| 1 ¼" | 42,2 | 2,77 | 3,56 | 4,85 |
| 1 ½" | 48,3 | 2,77 | 3,68 | 5,08 |
| 2" | 60,3 | 2,77 | 3,91 | 5,54 |
| 2 ½" | 73,0 | 3,05 | 5,16 | 7,01 |
| 3" | 88,9 | 3,05 | 5,49 | 7,62 |
| 3 ½" | 101,6 | 3,05 | 5,74 | 8,08 |
| 4" | 114,3 | 3,05 | 6,02 | 8,56 |
| 5" | 141,3 | 3,40 | 6,55 | 9,53 |

| INCH | D | SPESSORE | | |
|---|---|---|---|---|
| | | SCH 10S | SCH 40S | SCH 80S |
| 6" | 168,3 | 3,40 | 7,11 | 10,97 |
| 8" | 219,1 | 3,76 | 8,18 | 12,70 |
| 10" | 273,0 | 4,19 | 9,27 | 12,70 |
| 12" | 323,8 | 4,57 | 9,53 | 12,70 |
| 14" | 355,6 | 4,78 | 9,53 | 12,70 |
| 16" | 406,4 | 4,78 | 9,53 | 12,70 |
| 18" | 457,0 | 4,78 | 9,53 | 12,70 |
| 20" | 508,0 | 5,54 | 9,53 | 12,70 |
| 22" | 559,0 | 5,54 | 9,53 | 12,70 |
| 24" | 610,0 | 6,35 | 9,53 | 12,70 |

# Art. 332 - Curva 45° S.S. L.R.

| INCH | D | SPESSORE | | |
|---|---|---|---|---|
| | | SCH 10S | SCH 40S | SCH 80S |
| ½" | 21,3 | 2,11 | 2,77 | 3,73 |
| ¾" | 26,7 | 2,11 | 2,87 | 3,91 |
| 1" | 33,4 | 2,77 | 3,38 | 4,55 |
| 1 ¼" | 42,2 | 2,77 | 3,56 | 4,85 |
| 1 ½" | 48,3 | 2,77 | 3,68 | 5,08 |
| 2" | 60,3 | 2,77 | 3,91 | 5,54 |
| 2 ½" | 73,0 | 3,05 | 5,16 | 7,01 |
| 3" | 88,9 | 3,05 | 5,49 | 7,62 |
| 3 ½" | 101,6 | 3,05 | 5,74 | 8,08 |
| 4" | 114,3 | 3,05 | 6,02 | 8,56 |
| 5" | 141,3 | 3,40 | 6,55 | 9,53 |

| INCH | D | SPESSORE | | |
|---|---|---|---|---|
| | | SCH 10S | SCH 40S | SCH 80S |
| 6" | 168,3 | 3,40 | 7,11 | 10,97 |
| 8" | 219,1 | 3,76 | 8,18 | 12,70 |
| 10" | 273,0 | 4,19 | 9,27 | 12,70 |
| 12" | 323,8 | 4,57 | 9,53 | 12,70 |
| 14" | 355,6 | 4,78 | 9,53 | 12,70 |
| 16" | 406,4 | 4,78 | 9,53 | 12,70 |
| 18" | 457,0 | 4,78 | 9,53 | 12,70 |
| 20" | 508,0 | 5,54 | 9,53 | 12,70 |
| 22" | 559,0 | 5,54 | 9,53 | 12,70 |
| 24" | 610,0 | 6,35 | 9,53 | 12,70 |

# Art. 333 - Tee S.S.

| INCH | D | SPESSORE | | |
|---|---|---|---|---|
| | | SCH 10S | SCH 40S | SCH 80S |
| ½" | 21,3 | 2,11 | 2,77 | 3,73 |
| ¾" | 26,7 | 2,11 | 2,87 | 3,91 |
| 1" | 33,4 | 2,77 | 3,38 | 4,55 |
| 1 ¼" | 42,2 | 2,77 | 3,56 | 4,85 |
| 1 ½" | 48,3 | 2,77 | 3,68 | 5,08 |
| 2" | 60,3 | 2,77 | 3,91 | 5,54 |
| 2 ½" | 73,0 | 3,05 | 5,16 | 7,01 |
| 3" | 88,9 | 3,05 | 5,49 | 7,62 |
| 3 ½" | 101,6 | 3,05 | 5,74 | 8,08 |
| 4" | 114,3 | 3,05 | 6,02 | 8,56 |
| 5" | 141,3 | 3,40 | 6,55 | 9,53 |

| INCH | D | SPESSORE | | |
|---|---|---|---|---|
| | | SCH 10S | SCH 40S | SCH 80S |
| 6" | 168,3 | 3,40 | 7,11 | 10,97 |
| 8" | 219,1 | 3,76 | 8,18 | 12,70 |
| 10" | 273,0 | 4,19 | 9,27 | 12,70 |
| 12" | 323,8 | 4,57 | 9,53 | 12,70 |
| 14" | 355,6 | 4,78 | 9,53 | 12,70 |
| 16" | 406,4 | 4,78 | 9,53 | 12,70 |
| 18" | 457,0 | 4,78 | 9,53 | 12,70 |
| 20" | 508,0 | 5,54 | 9,53 | 12,70 |
| 22" | 559,0 | 5,54 | 9,53 | 12,70 |
| 24" | 610,0 | 6,35 | 9,53 | 12,70 |

# Art. 334 - Tee ridotto S.S.

| INCH | D | SPESSORE | | |
|---|---|---|---|---|
| | | SCH 10S | SCH 40S | SCH 80S |
| ½" | 21,3 | 2,11 | 2,77 | 3,73 |
| ¾" | 26,7 | 2,11 | 2,87 | 3,91 |
| 1" | 33,4 | 2,77 | 3,38 | 4,55 |
| 1 ¼" | 42,2 | 2,77 | 3,56 | 4,85 |
| 1 ½" | 48,3 | 2,77 | 3,68 | 5,08 |
| 2" | 60,3 | 2,77 | 3,91 | 5,54 |
| 2 ½" | 73,0 | 3,05 | 5,16 | 7,01 |
| 3" | 88,9 | 3,05 | 5,49 | 7,62 |
| 3 ½" | 101,6 | 3,05 | 5,74 | 8,08 |
| 4" | 114,3 | 3,05 | 6,02 | 8,56 |
| 5" | 141,3 | 3,40 | 6,55 | 9,53 |

| INCH | D | SPESSORE | | |
|---|---|---|---|---|
| | | SCH 10S | SCH 40S | SCH 80S |
| 6" | 168,3 | 3,40 | 7,11 | 10,97 |
| 8" | 219,1 | 3,76 | 8,18 | 12,70 |
| 10" | 273,0 | 4,19 | 9,27 | 12,70 |
| 12" | 323,8 | 4,57 | 9,53 | 12,70 |
| 14" | 355,6 | 4,78 | 9,53 | 12,70 |
| 16" | 406,4 | 4,78 | 9,53 | 12,70 |
| 18" | 457,0 | 4,78 | 9,53 | 12,70 |
| 20" | 508,0 | 5,54 | 9,53 | 12,70 |
| 22" | 559,0 | 5,54 | 9,53 | 12,70 |
| 24" | 610,0 | 6,35 | 9,53 | 12,70 |

# Art. 335 - Fondo bombato S.S.

| INCH | D | SPESSORE | | |
|---|---|---|---|---|
| | | SCH 10S | SCH 40S | SCH 80S |
| ½" | 21,3 | 2,11 | 2,77 | 3,73 |
| ¾" | 26,7 | 2,11 | 2,87 | 3,91 |
| 1" | 33,4 | 2,77 | 3,38 | 4,55 |
| 1 ¼" | 42,2 | 2,77 | 3,56 | 4,85 |
| 1 ½" | 48,3 | 2,77 | 3,68 | 5,08 |
| 2" | 60,3 | 2,77 | 3,91 | 5,54 |
| 2 ½" | 73,0 | 3,05 | 5,16 | 7,01 |
| 3" | 88,9 | 3,05 | 5,49 | 7,62 |
| 3 ½" | 101,6 | 3,05 | 5,74 | 8,08 |
| 4" | 114,3 | 3,05 | 6,02 | 8,56 |
| 5" | 141,3 | 3,40 | 6,55 | 9,53 |

| INCH | D | SPESSORE | | |
|---|---|---|---|---|
| | | SCH 10S | SCH 40S | SCH 80S |
| 6" | 168,3 | 3,40 | 7,11 | 10,97 |
| 8" | 219,1 | 3,76 | 8,18 | 12,70 |
| 10" | 273,0 | 4,19 | 9,27 | 12,70 |
| 12" | 323,8 | 4,57 | 9,53 | 12,70 |
| 14" | 355,6 | 4,78 | 9,53 | 12,70 |
| 16" | 406,4 | 4,78 | 9,53 | 12,70 |
| 18" | 457,0 | 4,78 | 9,53 | 12,70 |
| 20" | 508,0 | 5,54 | 9,53 | 12,70 |
| 22" | 559,0 | 5,54 | 9,53 | 12,70 |
| 24" | 610,0 | 6,35 | 9,53 | 12,70 |

# Art. 336 - Riduzione concentrica S.S.

| INCH | D | SPESSORE | | |
|---|---|---|---|---|
| | | SCH 10S | SCH 40S | SCH 80S |
| ½" | 21,3 | 2,11 | 2,77 | 3,73 |
| ¾" | 26,7 | 2,11 | 2,87 | 3,91 |
| 1" | 33,4 | 2,77 | 3,38 | 4,55 |
| 1 ¼" | 42,2 | 2,77 | 3,56 | 4,85 |
| 1 ½" | 48,3 | 2,77 | 3,68 | 5,08 |
| 2" | 60,3 | 2,77 | 3,91 | 5,54 |
| 2 ½" | 73,0 | 3,05 | 5,16 | 7,01 |
| 3" | 88,9 | 3,05 | 5,49 | 7,62 |
| 3 ½" | 101,6 | 3,05 | 5,74 | 8,08 |
| 4" | 114,3 | 3,05 | 6,02 | 8,56 |
| 5" | 141,3 | 3,40 | 6,55 | 9,53 |

| INCH | D | SPESSORE | | |
|---|---|---|---|---|
| | | SCH 10S | SCH 40S | SCH 80S |
| 6" | 168,3 | 3,40 | 7,11 | 10,97 |
| 8" | 219,1 | 3,76 | 8,18 | 12,70 |
| 10" | 273,0 | 4,19 | 9,27 | 12,70 |
| 12" | 323,8 | 4,57 | 9,53 | 12,70 |
| 14" | 355,6 | 4,78 | 9,53 | 12,70 |
| 16" | 406,4 | 4,78 | 9,53 | 12,70 |
| 18" | 457,0 | 4,78 | 9,53 | 12,70 |
| 20" | 508,0 | 5,54 | 9,53 | 12,70 |
| 22" | 559,0 | 5,54 | 9,53 | 12,70 |
| 24" | 610,0 | 6,35 | 9,53 | 12,70 |

# Art. 337 - Riduzione eccentrica S.S.

| INCH | D | SPESSORE | | |
|---|---|---|---|---|
| | | SCH 10S | SCH 40S | SCH 80S |
| ½" | 21,3 | 2,11 | 2,77 | 3,73 |
| ¾" | 26,7 | 2,11 | 2,87 | 3,91 |
| 1" | 33,4 | 2,77 | 3,38 | 4,55 |
| 1 ¼" | 42,2 | 2,77 | 3,56 | 4,85 |
| 1 ½" | 48,3 | 2,77 | 3,68 | 5,08 |
| 2" | 60,3 | 2,77 | 3,91 | 5,54 |
| 2 ½" | 73,0 | 3,05 | 5,16 | 7,01 |
| 3" | 88,9 | 3,05 | 5,49 | 7,62 |
| 3 ½" | 101,6 | 3,05 | 5,74 | 8,08 |
| 4" | 114,3 | 3,05 | 6,02 | 8,56 |
| 5" | 141,3 | 3,40 | 6,55 | 9,53 |

| INCH | D | SPESSORE | | |
|---|---|---|---|---|
| | | SCH 10S | SCH 40S | SCH 80S |
| 6" | 168,3 | 3,40 | 7,11 | 10,97 |
| 8" | 219,1 | 3,76 | 8,18 | 12,70 |
| 10" | 273,0 | 4,19 | 9,27 | 12,70 |
| 12" | 323,8 | 4,57 | 9,53 | 12,70 |
| 14" | 355,6 | 4,78 | 9,53 | 12,70 |
| 16" | 406,4 | 4,78 | 9,53 | 12,70 |
| 18" | 457,0 | 4,78 | 9,53 | 12,70 |
| 20" | 508,0 | 5,54 | 9,53 | 12,70 |
| 22" | 559,0 | 5,54 | 9,53 | 12,70 |
| 24" | 610,0 | 6,35 | 9,53 | 12,70 |

# Art. 338 - Stub end S.S.

| INCH | D | SPESSORE | | |
|---|---|---|---|---|
| | | SCH 10S | SCH 40S | SCH 80S |
| ½" | 21,3 | 2,11 | 2,77 | 3,73 |
| ¾" | 26,7 | 2,11 | 2,87 | 3,91 |
| 1" | 33,4 | 2,77 | 3,38 | 4,55 |
| 1 ¼" | 42,2 | 2,77 | 3,56 | 4,85 |
| 1 ½" | 48,3 | 2,77 | 3,68 | 5,08 |
| 2" | 60,3 | 2,77 | 3,91 | 5,54 |
| 2 ½" | 73,0 | 3,05 | 5,16 | 7,01 |
| 3" | 88,9 | 3,05 | 5,49 | 7,62 |
| 3 ½" | 101,6 | 3,05 | 5,74 | 8,08 |
| 4" | 114,3 | 3,05 | 6,02 | 8,56 |
| 5" | 141,3 | 3,40 | 6,55 | 9,53 |

| INCH | D | SPESSORE | | |
|---|---|---|---|---|
| | | SCH 10S | SCH 40S | SCH 80S |
| 6" | 168,3 | 3,40 | 7,11 | 10,97 |
| 8" | 219,1 | 3,76 | 8,18 | 12,70 |
| 10" | 273,0 | 4,19 | 9,27 | 12,70 |
| 12" | 323,8 | 4,57 | 9,53 | 12,70 |
| 14" | 355,6 | 4,78 | 9,53 | 12,70 |
| 16" | 406,4 | 4,78 | 9,53 | 12,70 |
| 18" | 457,0 | 4,78 | 9,53 | 12,70 |
| 20" | 508,0 | 5,54 | 9,53 | 12,70 |
| 22" | 559,0 | 5,54 | 9,53 | 12,70 |
| 24" | 610,0 | 6,35 | 9,53 | 12,70 |

# Valvole di sfiato e sicurezza


82 Per serbatoi

85 Per impianti e linee


Caratteristiche tecniche, pesi e prestazioni non sono vincolanti ed impegnativi. L'azienda si riserva inoltre di apportare ai prodotti le modifiche ritenute più opportune, senza alcun obbligo di preavviso.

# Art. 350 – Valvola di sfiato bagno d'olio dritta

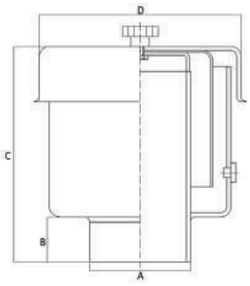


| DN | A | B | C | D | PORTATA |
|---|---|---|---|---|---|
| 60 | 60,3 | 45 | 155 | 170 | 500 Hl/h |
| 100 | 101,6 | 45 | 185 | 220 | 1000 Hl/h |

# Art. 352 – Valvola di sfiato bagno d'olio con curva

| DN | A | B | C | D |
|---|---|---|---|---|
| 60 | 160 | 40 | 260 | 170 |
| 100 | 170 | 25 | 450 | 220 |

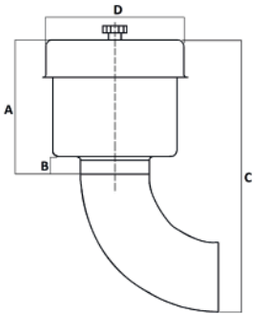

# Art. 354 – Valvola doppio effetto per azoto

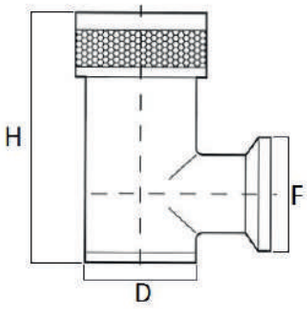


| DN | GAROLLA | D | F | H | PORTATA |
|---|---|---|---|---|---|
| 40 | 40 | 65 | 65 | 135 | 20 m³/h |
| 40 | 50 | 60 | 75 | 135 | 20 m³/h |
| 60 | 50 | 76 | 75 | 160 | 30 m³/h |
| 60 | 60 | 76 | 86 | 160 | 35 m³/h |
| 80 | 80 | 104 | 108 | 260 | 60 m³/h |

# Art. 355 – Valvola di sfiato M.L. doppio effetto

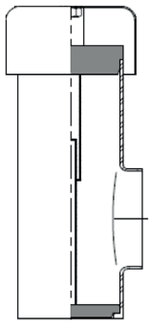

# Art. 356 – Valvola doppio effetto inox

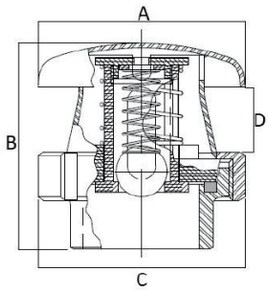


| DN | A | B | C | D | Portata |
|---|---|---|---|---|---|
| 50 | 88 | 86 | 90 | 18 | 300 hl/h |
| 80 | 143 | 110 | 127 | 36 | 500 hl/h |

# Art. 358 – Valvola sicurezza GAS tarabile

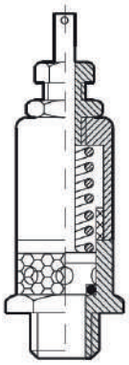

# Art. 359 – Valvola di sicurezza M GAS tarata PED

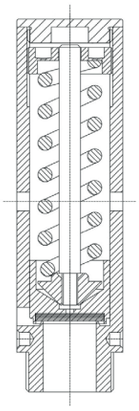

# Art. 360 – Valvola compensatrice

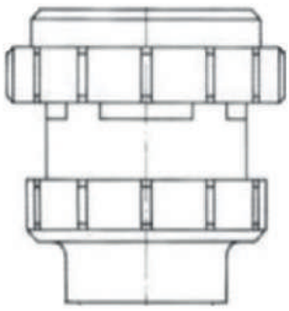

# Art. 362 – Valvola compensatrice con ghiera di fissaggio

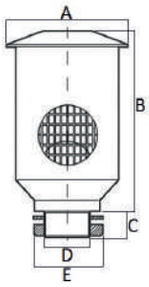


| DN | A | B | C | D | E | PORTATA MAX |
|---|---|---|---|---|---|---|
| 2" | 135 | 190 | 30 | 60,3 | 75 | 1000 hl/h |

# Art. 364 – Valvola compensatrice con ghiera di fissaggio

| DN | A | B | C | D | E | F | PORTATA MAX |
|---|---|---|---|---|---|---|---|
| 1 ¼" | 78 | 95 | 25 | 120 | 42,4 | 60 | 500 hl/h |
| 1 ½" | 78 | 95 | 25 | 120 | 48,3 | 60 | 500 hl/h |

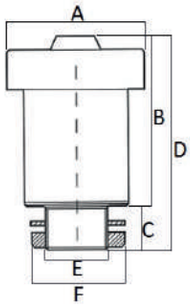

# Art. 366 – Valvola compensatrice con ghiera di fissaggio

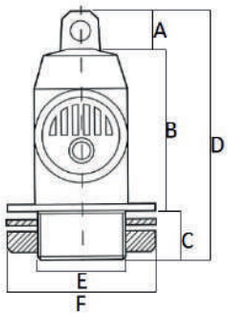


| DN | A | B | C | D | E | F | PORTATA MAX |
|---|---|---|---|---|---|---|---|
| 1 ¼" | 15 | 65 | 20 | 100 | 42,4 | 60 | 150 hl/h |
| 1 ½" | 15 | 65 | 20 | 100 | 48,3 | 60 | 150 hl/h |

# Art. 368T – Valvola depressione Gas

## semplice o doppio effetto

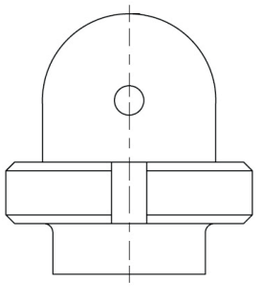

# Art. 370 – Valvola di ritegno alimentare

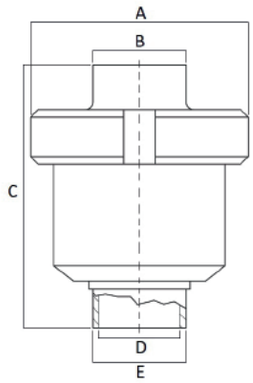


| DN | A | B | C | D | E |
|---|---|---|---|---|---|
| 25 | 78 | 28 | 87 | 25 | 28 |
| 32 | 92 | 34 | 89 | 31 | 34 |
| 40 | 92 | 40 | 97 | 37 | 40 |
| 50 | 112 | 52 | 101,5 | 49 | 52 |
| 65 | 138 | 70 | 119,5 | 66 | 70 |
| 80 | 148 | 85 | 132 | 81 | 85 |
| 100 | 148 | 101,6 | 118 | 97,6 | 101,6 |
| 104 | 148 | 104 | 118 | 100 | 104 |

# Art. 372 – Valvola di regolazione

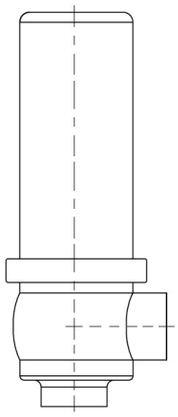

# Art. 373 – Valvola di regolazione flusso

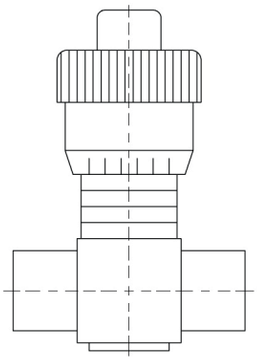

# Art. 374 – Valvola ritegno femmina/femmina GAS stampata

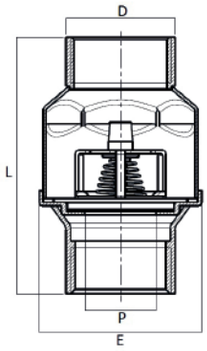


# Art. 376 – Valvola ritegno femmina/femmina GAS massello

| DN |
|---|
| ¼” |
| ⅜” |
| ½” |
| ¾” |
| 1” |
| 1 ¼” |
| 1 ½” |
| 2” |

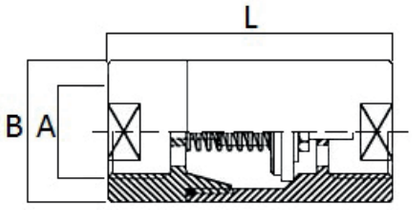


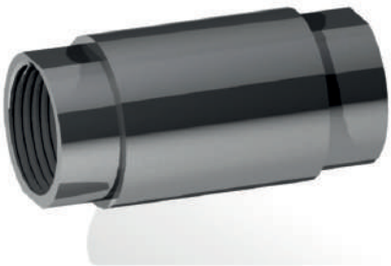

# Art. 377 – Valvola di ritegno a clapet

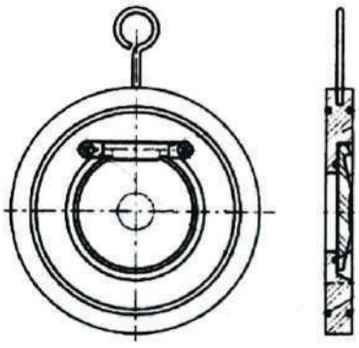

# Art. 377D – Valvola di ritegno a disco

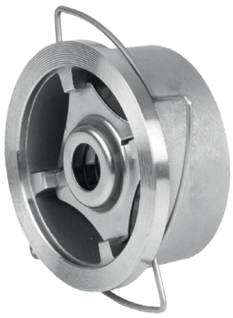

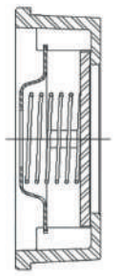

# Art. 378 – Raccordo portastrumenti per autoclave

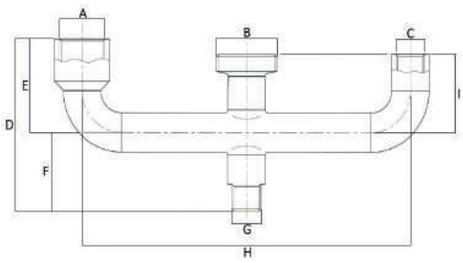

# Art.379 – Valvola di sicurezza a bilanciere

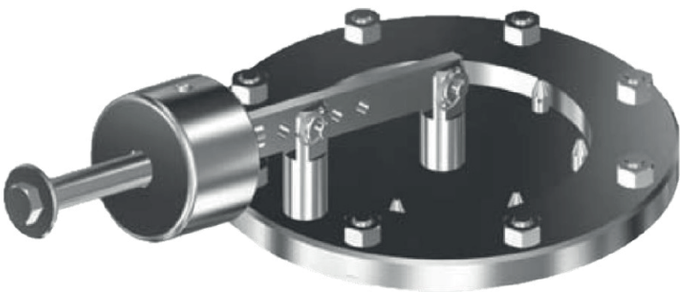

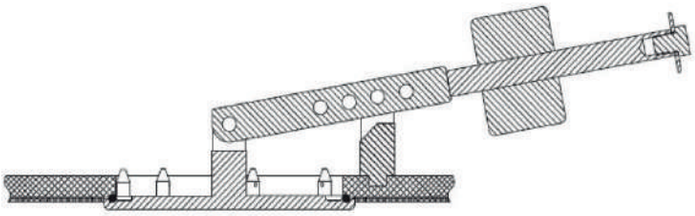

| Dimensione Nominale |
|---|
| 100 mm |
| 150 mm |
| 200 mm |
| 250 mm |
| 300 mm |
| 400 mm |

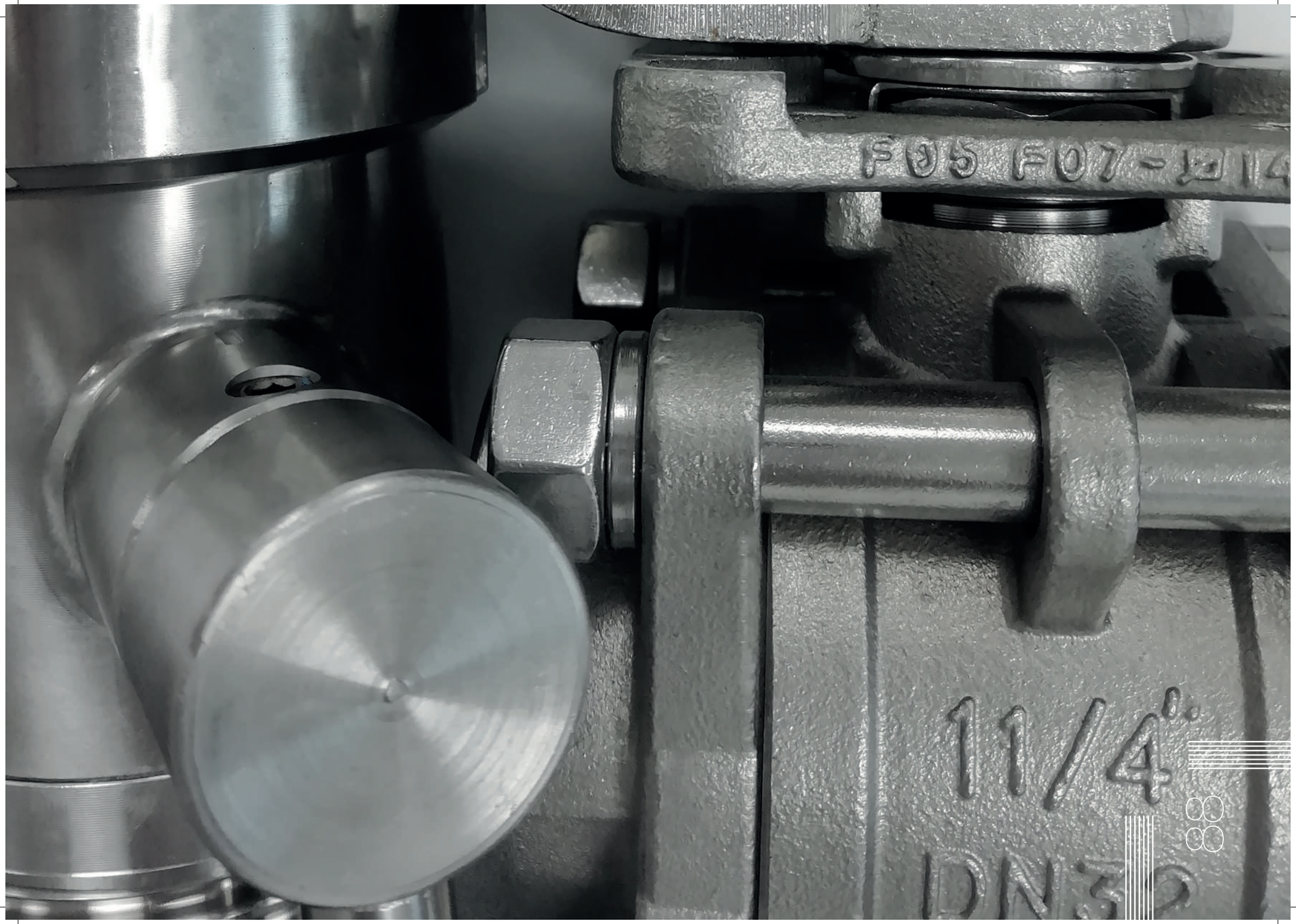
11/4"

# Valvole a sfera


90 DIN 11851
93 Morsetto GAROLLA
95 Filetto ENOLOGICO
96 MACON
98 SMS
100 CLAMP
102 Filetto ISO
104 A 3 vie


Caratteristiche tecniche, pesi e prestazioni non sono vincolanti ed impegnativi. L'azienda si riserva inoltre di apportare ai prodotti le modifiche ritenute più opportune, senza alcun obbligo di preavviso.

## Art. 400 – Valvola a sfera 2 vie con attacco maschio + girella / femmina DIN

## Art. 401 – Valvola a sfera 2 vie con attacco maschio + girella / maschio + girella DIN

## Art. 402 – Valvola a sfera 2 vie con attacco femmina / femmina DIN

## Art. 403 – Valvola a sfera 2 vie con attacco a saldare / femmina DIN

## Art. 404 – Valvola a sfera 2 vie con attacco a saldare / saldare DIN

## Art. 406 – Valvola a sfera 2 vie con attacco a flangia / femmina DIN

## Art. 408 – Valvola a sfera 2 vie con attacco femmina GAS / femmina DIN

## Art. 410 – Valvola a sfera 2 vie con attacco maschio GAS/ femmina DIN

## Art. 412 – Valvola a sfera 2 vie con attacco legno + ghiera / femmina DIN

## Art. 420 – Valvola a sfera 2 vie con attacco femmina GAS / morsetto GAROLLA

## Art. 422 – Valvola a sfera 2 vie con attacco maschio GAS / morsetto GAROLLA

## Art. 424 – Valvola a sfera 2 vie con attacco flangia / morsetto GAROLLA

## Art. 426 – Valvola a sfera 2 vie con attacco maschio + girella DIN / morsetto GAROLLA

## Art. 428 – Valvola a sfera 2 vie con attacco morsetto GAROLLA / morsetto GAROLLA

## Art. 430 – Valvola a sfera 2 vie con attacco legno + ghiera / morsetto GAROLLA

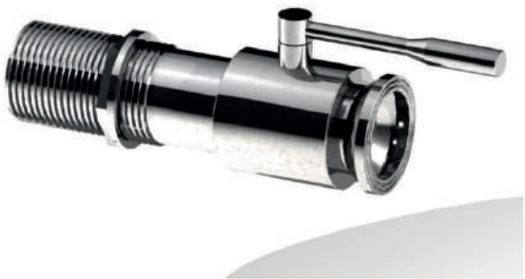

## Art. 432 – Valvola a sfera 2 vie con attacco femmina GAS / filetto Enologico

## Art. 434 – Valvola a sfera 2 vie con attacco flangia / filetto Enologico

## Art. 436 – Valvola a sfera 2 vie con attacco maschio + girella DIN / filetto Enologico

## Art. 438 – Valvola a sfera 2 vie con attacco legno + ghiera / filetto Enologico

## Art. 440 – Valvola a sfera 2 vie con attacco saldare / filetto Macon

## Art. 442 – Valvola a sfera 2 vie con attacco femmina GAS / filetto Macon

## Art. 444 – Valvola a sfera 2 vie con attacco flangia tonda / filetto Macon

# Art. 446 – Valvola a sfera 2 vie con attacco maschio + girella DIN / filetto Macon

# Art. 448 – Valvola a sfera 2 vie con attacco flangia quadra / filetto Macon

## Art. 450 – Valvola a sfera 2 vie con attacco saldare / saldare SMS

## Art. 452 – Valvola a sfera 2 vie con attacco femmina / femmina SMS

## Art. 454 – Valvola a sfera 2 vie con attacco maschio + girella / femmina SMS

# Art. 456 – Valvola a sfera 2 vie con attacco flangia / femmina SMS

# Art. 458 – Valvola a sfera 2 vie con attacco femmina GAS / femmina SMS

## Art. 460 – Valvola a sfera 2 vie con attacco saldare / CLAMP

## Art. 462 – Valvola a sfera 2 vie con attacco femmina GAS / CLAMP

## Art. 464 – Valvola a sfera 2 vie con attacco flangia / CLAMP

# Art. 466 – Valvola a sfera 2 vie con attacco maschio + girella DIN / CLAMP

# Art. 468 – Valvola a sfera 2 vie con attacco CLAMP / CLAMP

## Art. 470 – Valvola a sfera 2 vie con attacco femmina / femmina GAS

## Art. 472 – Valvola a sfera 2 vie con attacco maschio / maschio GAS

## Art. 474 – Valvola a sfera 2 vie con attacco femmina / maschio GAS

# Art. 476 – Valvola a sfera 2 vie con attacco flangia / maschio GAS

# Art. 478 – Valvola a sfera 2 vie con attacco flangia / flangia GAS

## Art. 490 – Valvola a sfera 3 vie con attacchi DIN11851

## Art. 491 – Valvola a sfera 3 vie con attacchi flangiati

## Art. 492 – Valvola a sfera 3 vie con attacchi GAROLLA

## Art. 493 – Valvola a sfera 3 vie con attacchi CLAMP

## Art. 494 – Valvola a sfera 3 vie con attacchi SMS

## Art. 495 – Valvola a sfera 3 vie con attacchi a saldare

## Art. 496 – Valvola a sfera 3 vie con attacchi GAS

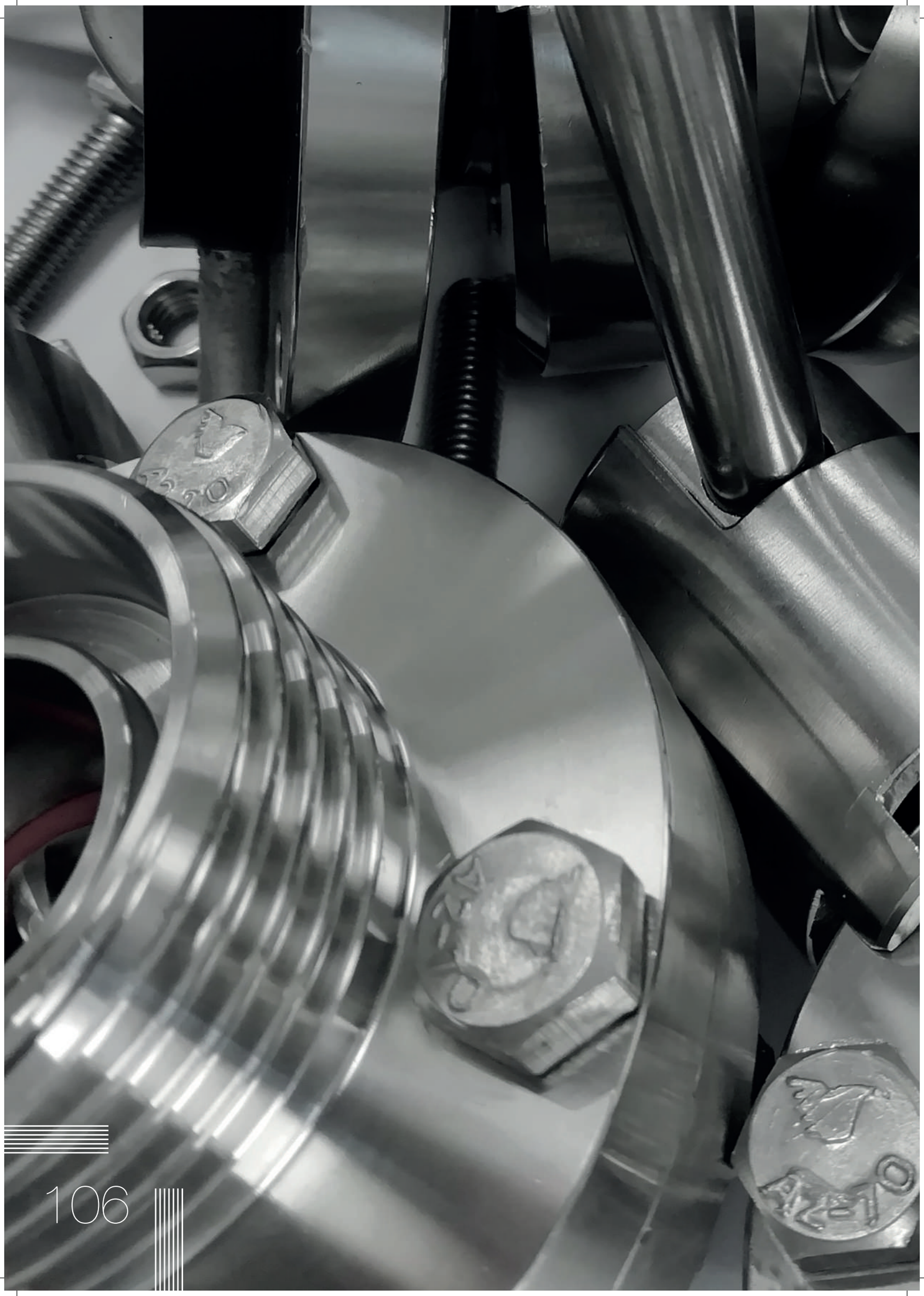

# Valvole a farfalla


108 DIN 11851
110 SMS
112 CLAMP
114 Morsetto GAROLLA
116 MACON
118 Maniglie


Caratteristiche tecniche, pesi e prestazioni non sono vincolanti ed impegnativi. L'azienda si riserva inoltre di apportare ai prodotti le modifiche ritenute più opportune, senza alcun obbligo di preavviso.

## Art. 500 – Valvola a farfalla con attacco maschio + girella / femmina DIN

## Art. 502 – Valvola a farfalla con attacco femmina / femmina DIN

## Art. 504 – Valvola a farfalla con attacco saldare / saldare DIN

# Art. 506 – Valvola a farfalla con attacco saldare / femmina DIN

# Art. 508 – Valvola a farfalla con attacco flangia / femmina DIN

## Art. 510 – Valvola a farfalla con attacco saldare / saldare SMS

## Art. 512 – Valvola a farfalla con attacco femmina / femmina SMS

## Art. 514 – Valvola a farfalla con attacco maschio + girella / femmina SMS

# Art. 516 – Valvola a farfalla con attacco flangia / femmina SMS

# Art. 518 – Valvola a farfalla con attacco femmina GAS / femmina SMS

## Art. 520 – Valvola a farfalla con attacco saldare / CLAMP

## Art. 522 – Valvola a farfalla con attacco femmina GAS / CLAMP

## Art. 524 – Valvola a farfalla con attacco flangia / CLAMP

# Art. 526 – Valvola a farfalla con attacco maschio + girella DIN / CLAMP

# Art. 528 – Valvola a farfalla con attacco CLAMP/ CLAMP

## Art. 530 – Valvola a farfalla con attacco femmina GAS / morsetto GAROLLA

## Art. 532 – Valvola a farfalla con attacco maschio GAS / morsetto GAROLLA

## Art. 534 – Valvola a farfalla con attacco flangia / morsetto GAROLLA

# Art. 536 – Valvola a farfalla con attacco maschio + girella DIN / morsetto GAROLLA

# Art. 538 – Valvola a farfalla con attacco morsetto GAROLLA / morsetto GAROLLA

## Art. 540 – Valvola a farfalla con attacco saldare / filetto MACON

## Art. 542 – Valvola a farfalla con attacco femmina GAS / filetto MACON

## Art. 544 – Valvola a farfalla con attacco flangia tonda / filetto MACON

# Art. 546 – Valvola a farfalla con attacco maschio + girella / filetto MACON

# Art. 548 – Valvola a farfalla con attacco flangia quadra / filetto MACON

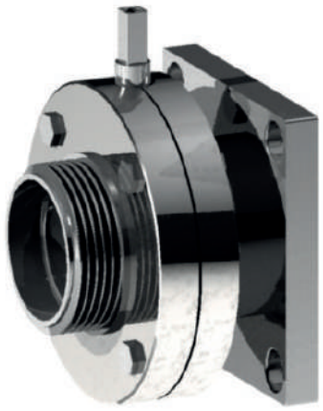

## Art. 550 – Maniglia 2 posizioni inox

## Art. 552 – Maniglia 2 posizioni inox con PVC

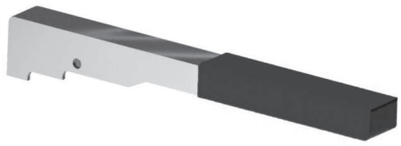

## Art. 554 – Maniglia multiposizione ABS

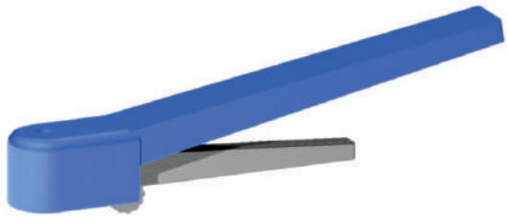

## Art. 556 – Maniglia 2 posizioni inox pomolo blu con blocco

## Art. 557 – Maniglia di regolazione micrometrica

## Art. 558 – Maniglia da massello con blocco

## Art. 560 – Guarnizione valvola a farfalla

## Art. 564 – Valvola a farfalla “WAFER” corpo ghisa e farfalla INOX

## Art. 565 – Valvola a farfalla “LUG” corpo ghisa e farfalla INOX

10
15
20
25
30
35
EN 837
psi
2.5

# Accessori


122 Decantatori
123 Rubinetti e valvole varie
127 Prelevacampioni e livelli
129 Per serbatoi
135 Attuatori


Caratteristiche tecniche, pesi e prestazioni non sono vincolanti ed impegnativi. L'azienda si riserva inoltre di apportare ai prodotti le modifiche ritenute più opportune, senza alcun obbligo di preavviso.

# Art. 600 – Decantatore flangiato

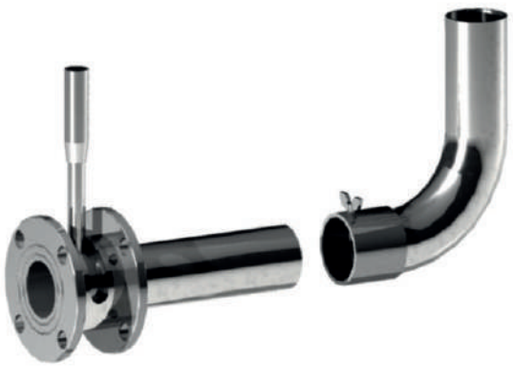

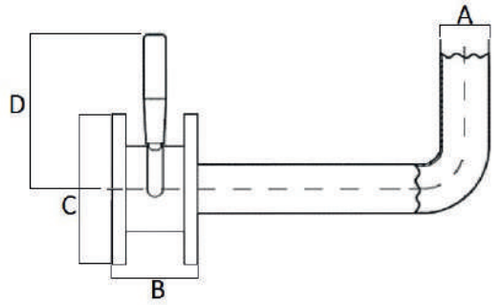


| DN | A | B | C | D |
|---|---|---|---|---|
| **40** | 40 | 58 | 130 | 175 |
| **50** | 52 | 64 | 140 | 185 |
| **60** | 60 | 64 | 160 | 210 |
| **70** | 70 | 82 | 160 | 225 |
| **80** | 85 | 85 | 190 | 345 |
| **100** | 101 | 90 | 210 | 360 |

# Art. 603 – Decantatore maschio+girella/femmina DIN

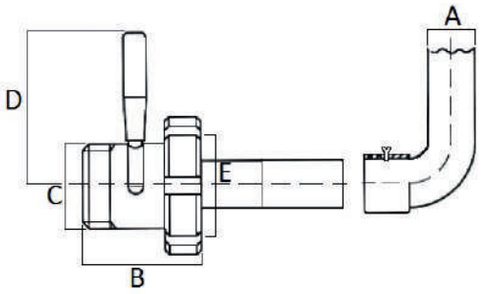

| DIN C | DIN E | B | D | A |
|---|---|---|---|---|
| **40** | **50** | 70 | 175 | 40 |
| **50** | **50** | 70 | 175 | 40 |
| **50** | **65** | 76 | 185 | 52 |
| **65** | **65** | 76 | 185 | 52 |
| **65** | **80** | 94 | 225 | 70 |
| **80** | **80** | 94 | 225 | 70 |

# Art. 610 – Valvola a manicotto

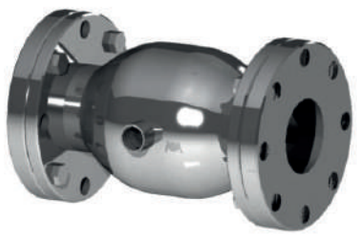

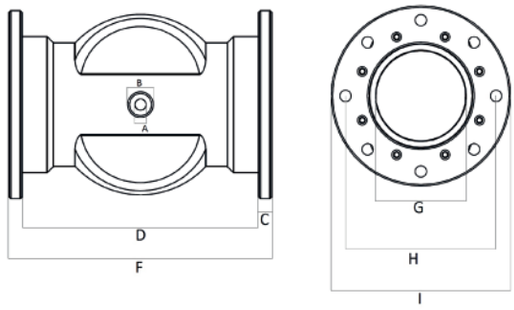


| DN | INCH A | B | C | D | F | G | H | I |
|---|---|---|---|---|---|---|---|---|
| 80 | 1/4" | 26 | 15 | 240 | 270 | 79 | 160 | 202 |
| 100 | 1/4" | 26 | 15 | 280 | 310 | 100 | 180 | 221 |
| 125 | 1/4" | 26 | 15 | 320 | 350 | 125 | 210 | 250 |

# Art. 612 – Valvola a flusso libero

| DN | B | L | H |
|---|---|---|---|
| 40 | 130 | 230 | 270 |
| 50 | 140 | 240 | 310 |
| 65 | 160 | 310 | 350 |
| 80 | 190 | 350 | 410 |
| 100 | 210 | * | * |

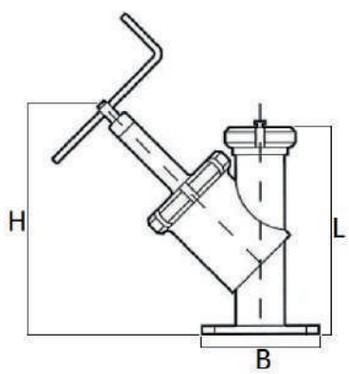

# Art. 614 – Rubinetto a maschio 2 vie

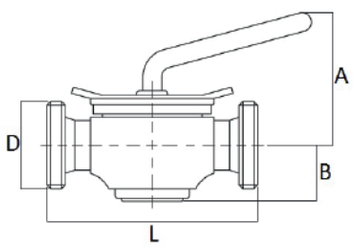


| DN | D | L | A | B |
|---|---|---|---|---|
| 25 | 52 | 125 | 90 | 38 |
| 32 | 58 | 160 | 117 | 45 |
| 40 | 65 | 160 | 117 | 45 |
| 50 | 78 | 170 | 122 | 55 |
| 65 | 95 | 200 | 142 | 68 |
| 80 | 110 | 230 | 154 | 71 |

# Art. 616 – Rubinetto a maschio 3 vie

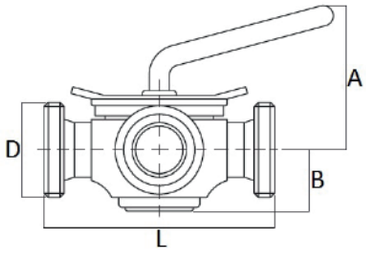


| DN | D | L | A | B |
|---|---|---|---|---|
| **25** | 52 | 125 | 90 | 38 |
| **32** | 58 | 160 | 117 | 45 |
| **40** | 65 | 160 | 117 | 45 |
| **50** | 78 | 170 | 122 | 55 |
| **65** | 95 | 200 | 142 | 68 |
| **80** | 110 | 230 | 154 | 71 |

# Art. 617 – Valvola a spillo

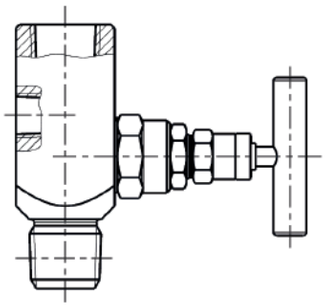

# Art. 618 – Rubinetto a maschio con curva

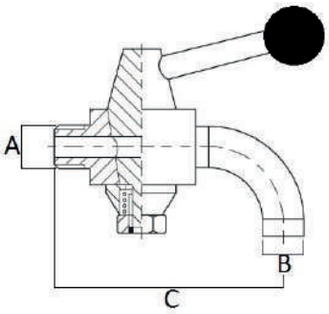


| DN | A | B | C |
|---|---|---|---|
| **1/4"** | 13,7 | 11 | 60 |
| **3/8"** | 17,2 | 11 | 60 |
| **1/2"** | 21,3 | 13,7 | 68 |

# Art. 620 – Rubinetto a maschio con portagomma

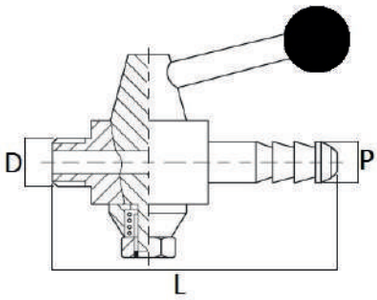


| DN | INCH D | P | L |
|---|---|---|---|
| 1/4" | 13,7 | 12 | 70 |
| 3/8" | 17,2 | 12 | 83 |
| 1/2" | 21,3 | 15 | 106 |

# Art. 625 – Riempidamigiana GAS 1”

# Art. 626 – Rubinetto con riempidamigiana

## Art. 627 – Rubinetto con curva e riduzione

## Art. 628 – Rubinetto con portagomma

## Art. 637 – Rubinetto economico con curva

## Art. 638 – Rubinetto con salvagoccia

# Art. 640 – Prelevacampioni maschio GAS

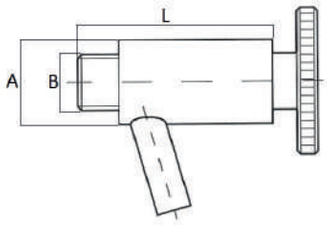


| DN | B | A | L |
|---|---|---|---|
| 8 | ⅜" | 19 | 49 |
| 10 | ⅜" | 24 | 56 |
| 10 | ½" | 24 | 56 |

# Art. 642 – Prelevacampioni maschio + girella DIN

| DN | B |
|---|---|
| 10 | 24 |
| 15 | 24 |
| 15 | 30 |
| 20 | 24 |
| 20 | 40 |

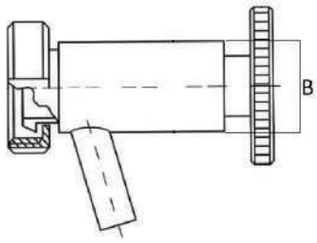

# Art. 643 – Portalivello inferiore maschio+girella DIN

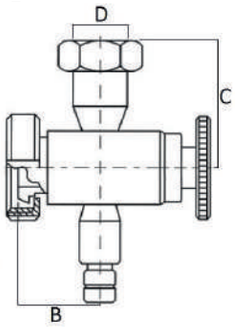


| DN | D | B | C |
|---|---|---|---|
| 10 | 16 | 41 | 50 |
| 10 | 20 | 41 | 50 |
| 10 | 24 | 41 | 50 |
| 15 | 16 | 41 | 50 |
| 15 | 20 | 41 | 50 |
| 15 | 24 | 41 | 50 |
| 20 | 16 | 41 | 50 |
| 20 | 20 | 41 | 50 |
| 20 | 24 | 41 | 55 |

# Art. 644 – Portalivello inferiore maschio GAS

| INCH | DN | D | A | B |
|---|---|---|---|---|
| ⅜" | 8 | 14 | 50 | 24 |
| ⅜" | 8 | 15 | 50 | 24 |
| ⅜" | 8 | 16 | 50 | 24 |
| ⅜" | 8 | 20 | 50 | 24 |
| ⅜" | 10 | 14 | 50 | 24 |
| ⅜" | 10 | 15 | 50 | 24 |
| ⅜" | 10 | 16 | 50 | 24 |
| ⅜" | 10 | 20 | 50 | 24 |
| ½" | 10 | 14 | 50 | 24 |
| ½" | 10 | 15 | 50 | 24 |
| ½" | 10 | 16 | 50 | 24 |
| ½" | 10 | 20 | 50 | 24 |
| ½" | 10 | 24 | 55 | 24 |

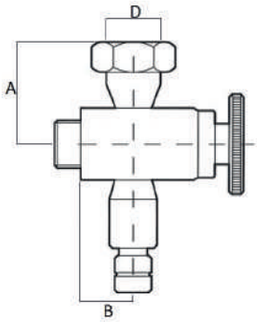

# Art. 645 – Portalivello superiore maschio + girella DIN

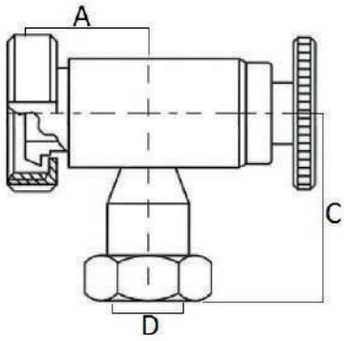


| DN | D | A | C |
|---|---|---|---|
| 10 | 16 | 41 | 50 |
| 10 | 20 | 41 | 50 |
| 10 | 24 | 41 | 50 |
| 15 | 16 | 41 | 50 |
| 15 | 20 | 41 | 50 |
| 15 | 24 | 41 | 50 |
| 20 | 16 | 41 | 50 |
| 20 | 20 | 41 | 50 |
| 20 | 24 | 41 | 55 |

# Art. 646 – Portalivello superiore maschio GAS

| INCH | DN | D | A | C |
|---|---|---|---|---|
| ⅜" | 10 | 14 | 24 | 50 |
| ⅜" | 10 | 15 | 24 | 50 |
| ⅜" | 10 | 16 | 24 | 50 |
| ⅜" | 10 | 20 | 24 | 50 |
| ½" | 10 | 14 | 24 | 50 |
| ½" | 10 | 15 | 24 | 50 |
| ½" | 10 | 16 | 24 | 50 |
| ½" | 10 | 20 | 24 | 50 |
| ½" | 10 | 24 | 24 | 55 |

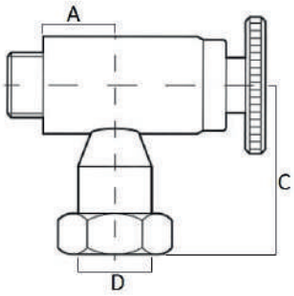

# Art. 648 – Rientro superiore maschio GAS

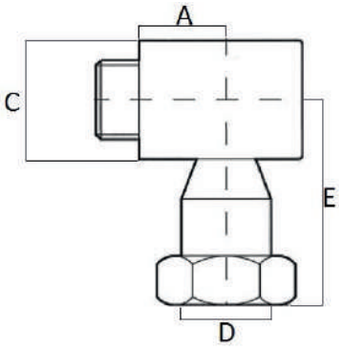


| INCH | DN | D | A | E |
|---|---|---|---|---|
| ⅜" | 8 | 14 | 24 | 50 |
| ⅜" | 8 | 15 | 24 | 50 |
| ⅜" | 8 | 16 | 24 | 50 |
| ⅜" | 8 | 20 | 24 | 50 |
| ⅜" | 10 | 14 | 24 | 50 |
| ⅜" | 10 | 15 | 24 | 50 |
| ⅜" | 10 | 16 | 24 | 50 |
| ⅜" | 10 | 20 | 24 | 50 |
| ½" | 10 | 14 | 24 | 50 |
| ½" | 10 | 15 | 24 | 50 |
| ½" | 10 | 16 | 24 | 50 |
| ½" | 10 | 20 | 24 | 50 |
| ½" | 10 | 24 | 21 | 55 |

# Art. 654 – Testina di lavaggio rotante

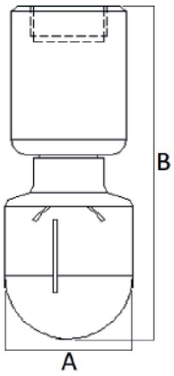


| MODELLO | ATTACCHI | A | B |
|---|---|---|---|
| S | FEMMINA ½" | 24 | 68 |
| | CLIP Ø13,5 - 22 | 24 | 68 |

| MODELLO | ATTACCHI | A | B |
|---|---|---|---|
| M | FEMMINA ½" – ¾" - 1" | 44 | 111 |
| | CLIP Ø22 – 38,5 | 44 | 120 |

| MODELLO | ATTACCHI | A | B |
|---|---|---|---|
| L | FEMMINA 1 ¼" | 64 | 170 |
| | CLIP Ø38,5 – 40,5 | 64 | 178 |

# Art. 655 – Sfera di lavaggio

| FILETTO | |
|---|---|
| F | D |
| 28 | ¼" |
| 50 | ½" |
| 65 | ¾" |
| 90 | 1 ¼" |

| CLIPS | |
|---|---|
| F | D |
| 40 | 22x20 |
| 50 | 22x20 |
| 50 | 28x26 |
| 65 | 28x26 |
| 65 | 32x30 |
| 65 | 38x36 |
| 90 | 38x36 |
| 120 | 60x53 |

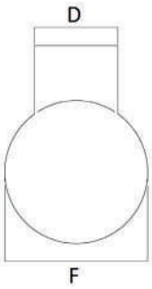


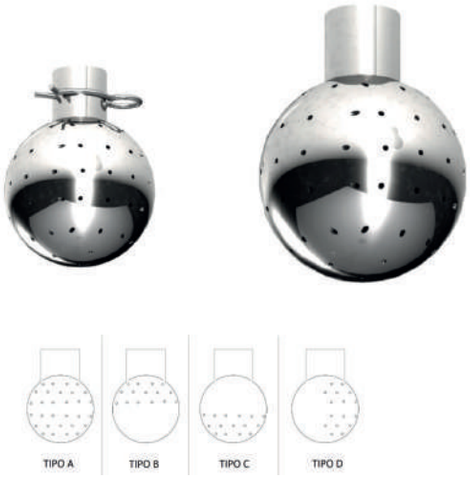


# Art. 657 – Reggitubo a cerniera

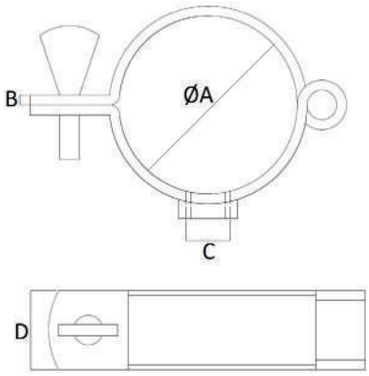


| DN A | B | C | D |
|---|---|---|---|
| 17 | 2,5 | ¼" | 35 |
| 19 | 2,5 | ⅜" | 35 |
| 21,3 | 2,5 | ⅜" | 35 |
| 25,4 | 2,5 | ½" | 35 |
| 26,9 | 2,5 | ½" | 35 |
| 28 | 2,5 | ½" | 35 |
| 34 | 2,5 | ½" | 35 |
| 38 | 2,5 | ½" | 35 |
| 40 | 2,5 | ½" | 35 |
| 42,4 | 2,5 | ½" | 35 |
| 48,3 | 2,5 | ½" | 35 |
| 50 | 2,5 | ½" | 35 |
| 52 | 2,5 | ½" | 35 |
| 60,3 | 2,5 | ½" | 35 |
| 63,5 | 2,5 | ½" | 35 |
| 70 | 2,5 | ½" | 35 |
| 76,1 | 2,5 | ½" | 35 |
| 80 | 2,5 | ½" | 35 |
| 85 | 2,5 | ½" | 35 |
| 88,9 | 2,5 | ½" | 35 |
| 101,6 | 2,5 | ½" | 35 |
| 104 | 2,5 | ½" | 35 |
| 114 | 2,5 | ½" | 35 |

# Art. 658 – Reggitubo a 2 pezzi

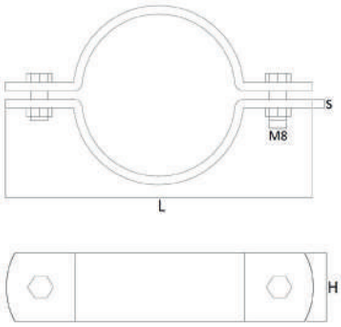


| DN A | S | L | H |
|---|---|---|---|
| 12 | 3 | 65 | 30 |
| 18 | 3 | 71 | 30 |
| 21,3 | 3 | 74 | 30 |
| 25,4 | 3 | 78 | 30 |
| 26,9 | 3 | 80 | 30 |
| 28 | 3 | 80 | 30 |
| 34 | 3 | 87 | 30 |
| 40 | 3 | 93 | 30 |
| 42,4 | 3 | 93 | 30 |
| 48,3 | 3 | 101 | 30 |
| 51/52 | 3 | 105 | 30 |
| 60,3 | 3 | 113 | 30 |
| 63,5 | 3 | 118 | 30 |
| 70 | 3 | 123 | 30 |
| 76,1 | 3 | 129 | 30 |
| 80 | 3 | 133 | 30 |

| DN A | S | L | H |
|---|---|---|---|
| 85 | 3 | 138 | 30 |
| 88,9 | 3 | 142 | 30 |
| 101,6 | 3 | 154 | 30 |
| 104 | 3 | 156 | 30 |
| 114,3 | 3 | 168 | 30 |
| 129 | 3 | 182 | 30 |
| 139,7 | 3 | 193 | 30 |
| 153 | 3 | 207 | 30 |
| 168,3 | 3 | 221 | 30 |
| 204 | 3 | 257 | 30 |
| 219,1 | 3 | 272 | 30 |
| 254 | 3 | 307 | 30 |
| 273 | 3 | 326 | 30 |
| 306 | 3 | 360 | 30 |
| 355 | 3 | 410 | 30 |

# Art. 660 – Piedino di regolazione completo

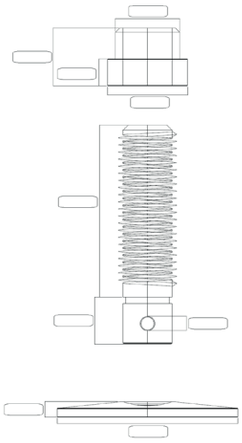

# Art. 664 – Tubo per asta livello trasparente

**Disponibile anche in vetro**

# Art. 665 – Filtro a 90°

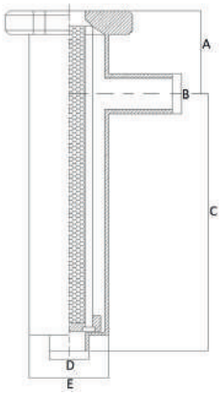


| SERIE DIN | | | | | |
|---|---|---|---|---|---|
| DN | D | E | B | A | C |
| 25 | 28 | 70 | 28 | 110 | 260 |
| 32 | 34 | 70 | 34 | 110 | 260 |
| 40 | 40 | 70 | 40 | 110 | 260 |
| 50 | 52 | 70 | 52 | 110 | 260 |
| 65 | 70 | 104 | 70 | 123 | 377 |
| 80 | 85 | 104 | 85 | 123 | 377 |
| 100 | 101,6 | 129 | 101,6 | 154 | 506 |
| 100 | 104 | 129 | 104 | 154 | 506 |

# Art. 666 – Filtro a 45°

| SERIE DIN | | | |
|---|---|---|---|
| DN | A | B | L |
| 25 | 28 | 70 | 170 |
| 32 | 34 | 70 | 175 |
| 40 | 40 | 70 | 220 |
| 50 | 52 | 85 | 260 |
| 65 | 70 | 104 | 290 |
| 80 | 85 | 129 | 380 |
| 100 | 101,6 | 154 | 545 |
| 100 | 104 | 154 | 545 |

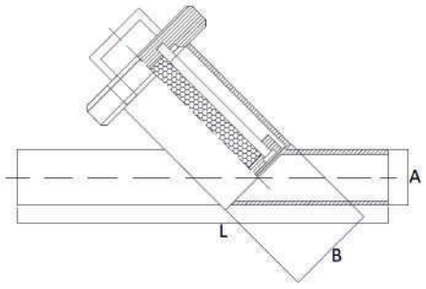

# Art. 667 – Filtro in linea

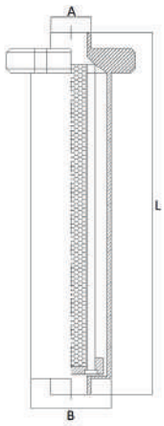


| SERIE DIN | | | |
|---|---|---|---|
| DN | A | B | L |
| 25 | 28 | 70 | 395 |
| 32 | 34 | 70 | 395 |
| 40 | 40 | 70 | 395 |
| 50 | 52 | 70 | 395 |
| 65 | 70 | 104 | 535 |
| 80 | 85 | 104 | 535 |
| 100 | 101,6 | 129 | 700 |
| 100 | 104 | 129 | 700 |

# Art. 669 – Termometro analogico

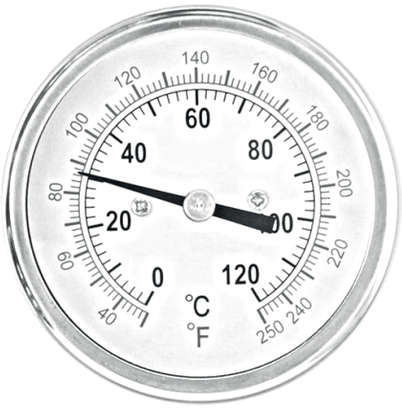


# Art. 670 – Termometro digitale

# Art. 672 – Manometro

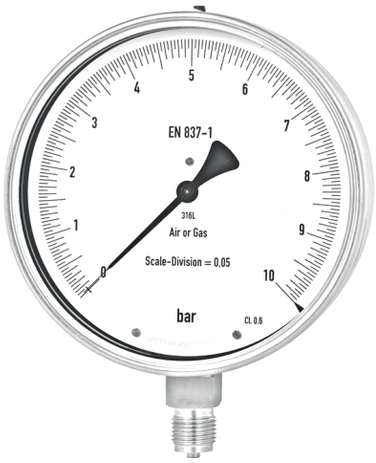

# Art. 673 – Pozzetto

# Art. 675 – Galleggiante per semprepieno

| DIAMETRO | MATERIALE | TIRANTI |
|---|---|---|
| 350 | A304/A316 | NO |
| 380 | A304/A316 | NO |
| 395 | A304/A316 | NO |
| 420 | A304/A316 | NO |
| 437 | A304/A316 | NO |
| 480 | A304/A316 | NO |
| 505 | A304/A316 | NO |
| 520 | A304/A316 | NO |
| 595 | A304/A316 | NO |
| 610 | A304/A316 | NO |

| DIAMETRO | MATERIALE | TIRANTI |
|---|---|---|
| 635 | A304/A316 | NO |
| 695 | A304/A316 | NO |
| 720 | A304/A316 | NO |
| 735 | A304/A316 | NO |
| 770 | A304/A316 | NO |
| 790 | A304/A316 | NO |
| 830 | A304/A316 | NO |
| 915 | A304/A316 | NO |
| 930 | A304/A316 | NO |
| 970 | A304/A316 | NO |
| 990 | A304/A316 | NO |

| DIAMETRO | MATERIALE | TIRANTI | NR. TIRANTI |
|---|---|---|---|
| 1125 | A304/A316 | OPTIONAL | 3 |
| 1170 | A304/A316 | OPTIONAL | 3 |
| 1245 | A304/A316 | OPTIONAL | 3 |
| 1295 | A304/A316 | OPTIONAL | 3 |
| 1375 | A304/A316 | OPTIONAL | 3 |
| 1400 | A304/A316 | OPTIONAL | 3 |
| 1575 | A304/A316 | INCLUSI | 6 |
| 1725 | A304/A316 | INCLUSI | 6 |
| 1770 | A304/A316 | INCLUSI | 6 |
| 1815 | A304/A316 | INCLUSI | 6 |
| 1970 | A304/A316 | INCLUSI | 6 |
| 2070 | A304/A316 | INCLUSI | 6 |

# Art. 676 – Camera d'aria per galleggiante semprepieno

Per misure consultare la tabella art. 675

# Art. 677 – Braccio sollevamento galleggiante

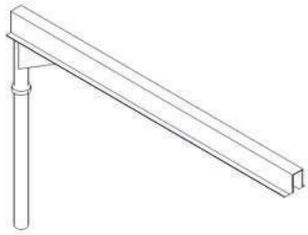

# Art. 677S – Supporto per braccio sollevamento

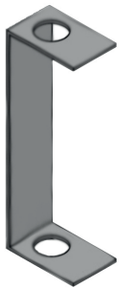

Piccolo
fino a Ø1520

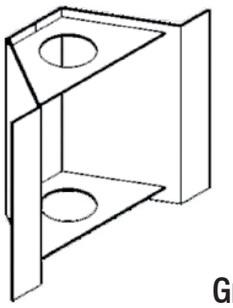

Grande
da Ø1550

# Art. 678 – Pompa gonfiaggio camera d'aria

Standard

Pesante con supporto

# Art. 679 – Verricello inox per galleggiante

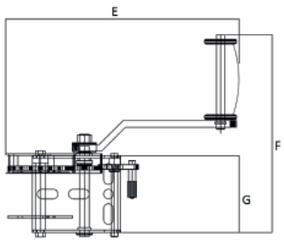


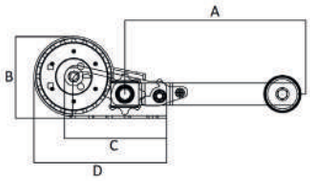

| KG | A | B | C | D | E | F | G |
|---|---|---|---|---|---|---|---|
| 350 | 160 | 105 | 110 | 145 | 260 | 240 | 90 |
| 550 | 220 | 150 | 128 | 190 | 350 | 240 | 92 |

# Art. 686 – Attuatore pneumatico inox
## semplice o doppio effetto

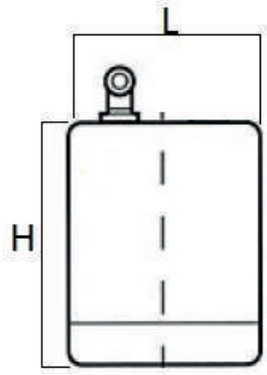


| DN | L | H |
|---|---|---|
| Da 25 a 65 | 90 | 175 |
| Da 80 a 100 | 115 | 175 |

# Art. 688 – Box con elettrovalvola e micro

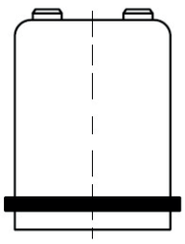

# Art. 690 – Attuatore pneumatico alluminio
## semplice o doppio effetto

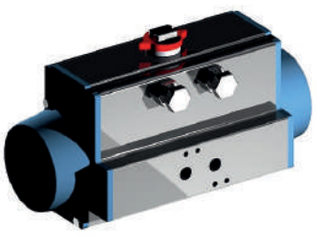

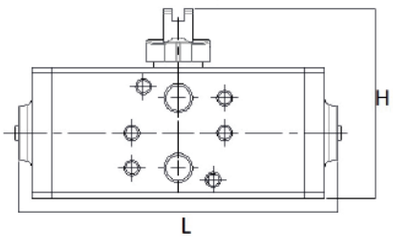


| SR | L | H |
|---|---|---|
| 32 | 110 | 65 |
| 52 | 141 | 101,5 |
| 63 | 164 | 113 |
| 75 | 210 | 131.1 |
| 85 | 241 | 145 |
| 100 | 275 | 157,8 |
| 115 | 333 | 192,4 |
| 125 | 372 | 204,4 |
| 140 | 435 | 226,5 |
| 160 | 500 | 251 |
| 180 | 493 | 283 |
| 200 | 579 | 308 |
| 230 | 690 | 355 |
| 270 | 672 | 428 |
| 330 | 881 | 555 |

# Art. 692 – Box con microindicatori

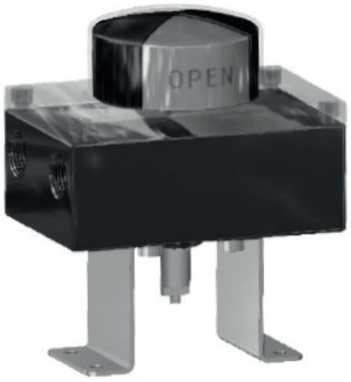


# Art. 694 – Elettrovalvola

# Art. 696 – Attuatore elettrico

# Art. 698 – Flangia ISO per attuatore applicazione su valvola a sfera

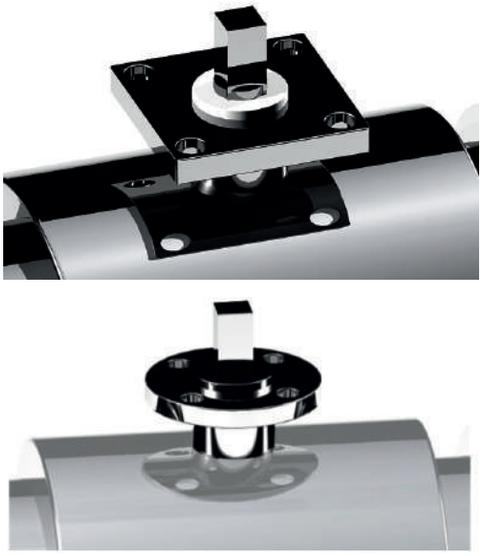

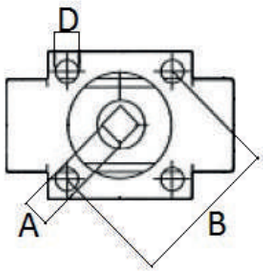


| DN | ISO | B | A | D | L |
|---|---|---|---|---|---|
| 15 | F03 | 9 | 36 | 6 | 40 |
| 15 | F04 | 11 | 42 | 6 | 45 |
| 20 | F03 | 9 | 36 | 6 | 40 |
| 20 | F04 | 11 | 42 | 6 | 45 |
| 25 | F03 | 9 | 36 | 6 | 40 |
| 25 | F04 | 11 | 42 | 6 | 45 |
| 32 | F03 | 9 | 36 | 6 | 40 |
| 32 | F04 | 11 | 42 | 6 | 45 |
| 40 | F03 | 9 | 36 | 6 | 40 |
| 40 | F04 | 11 | 42 | 6 | 45 |
| 50 | F04 | 11 | 42 | 6 | 45 |
| 50 | F05 | 14 | 5 | 7 | 50 |
| 60 | F04 | 11 | 42 | 6 | 45 |
| 60 | F05 | 14 | 50 | 7 | 50 |
| 65 | F05 | 14 | 50 | 7 | 5 |
| 65 | F07 | 14 | 70 | 9 | 70 |
| 80 | F07 | 17 | 70 | 9 | 70 |
| 100 | F07 | 17 | 70 | 9 | 70 |
| 120 | F07 | 17 | 70 | 9 | 70 |
| 120 | F10 | 17 | 102 | 11 | 100 |

# Art. 699 – Staffa ISO per attuatore – applicazione su valvola a farfalla

| DN | ISO | A | B | D |
|---|---|---|---|---|
| 25 | F03 | 9 | 36 | 6 |
| 25 | F04 | 9 | 42 | 6 |
| 32 | F03 | 9 | 36 | 6 |
| 32 | F04 | 9 | 42 | 6 |
| 40 | F03 | 9 | 36 | 6 |
| 40 | F04 | 9 | 42 | 6 |
| 50 | F04 | 9 | 42 | 6 |
| 50 | F05 | 9 | 50 | 7 |
| 60 | F04 | 9 | 42 | 6 |
| 60 | F05 | 9 | 50 | 7 |
| 65 | F04 | 9 | 42 | 6 |
| 65 | F05 | 9 | 50 | 7 |
| 80 | F05 | 11 | 50 | 7 |
| 80 | F07 | 11 | 70 | 9 |
| 100 | F07 | 11 | 70 | 9 |
| 125 | F07 | 14 | 70 | 9 |
| 150 | F07 | 17 | 70 | 9 |
| 200 | F10 | 17 | 102 | 11 |

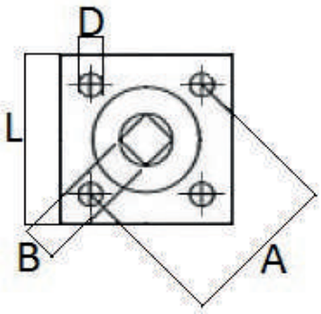

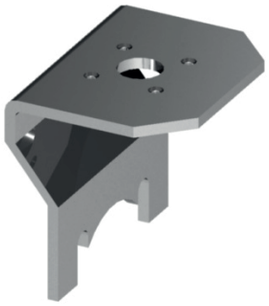

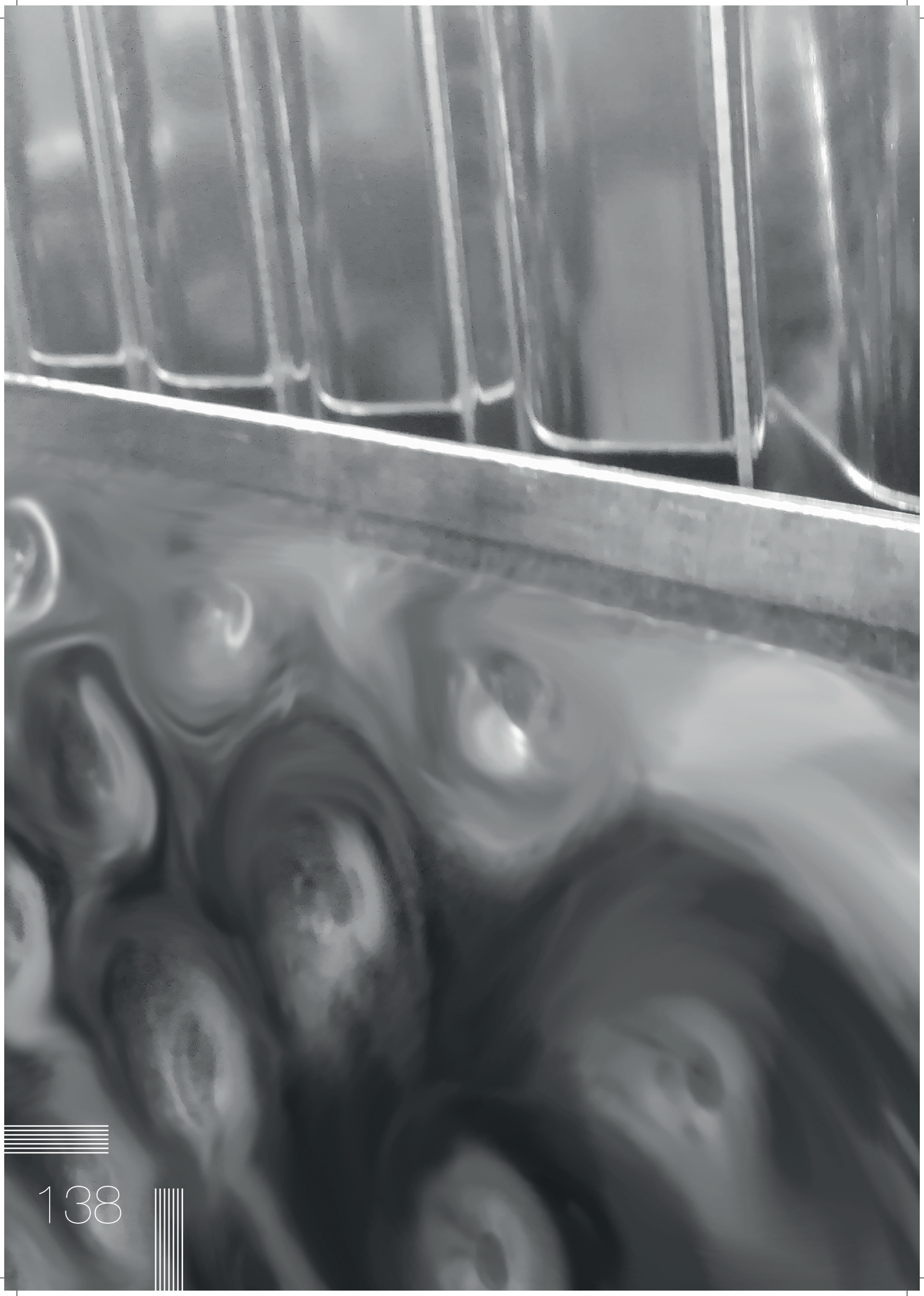

# Piastre Refrigeranti

Caratteristiche tecniche, pesi e prestazioni non sono vincolanti ed impegnativi. L'azienda si riserva inoltre di apportare ai prodotti le modifiche ritenute più opportune, senza alcun obbligo di preavviso.

# Art. 680 – Piastra refrigerante a canale

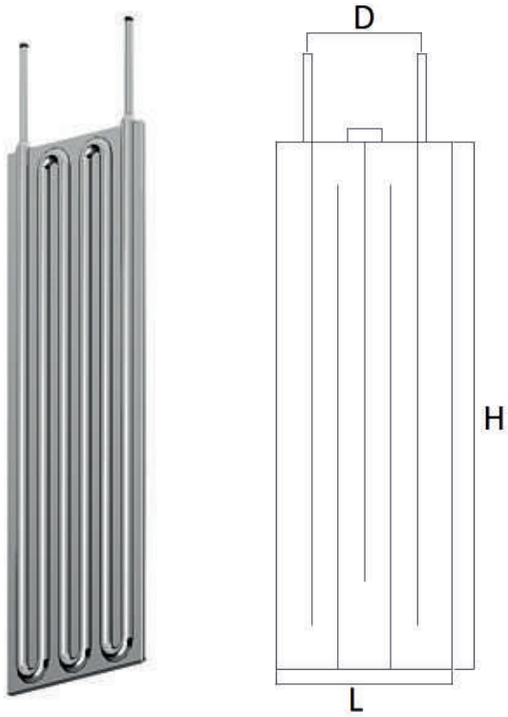


# Art. 680A – Piastra refrigerante alveolare

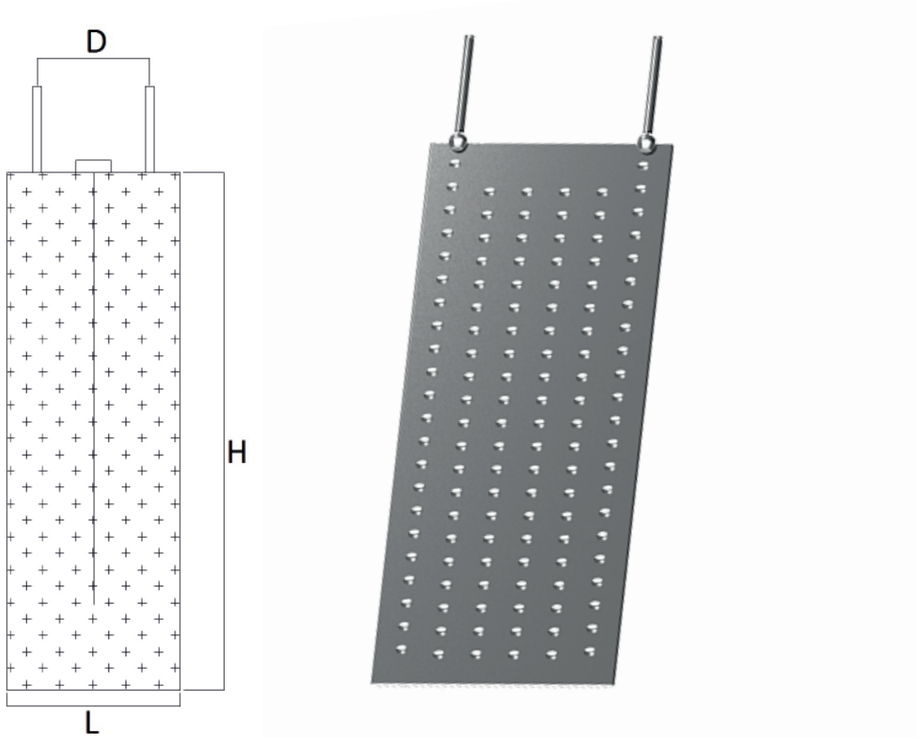

# Tabelle piastre refrigeranti

| DIMENSIONI | | INTERASSE ATTACCHI | SUPERFICIE |
|---|---|---|---|
| H | L | D | |
| mm | mm | mm | mq |
| 600 | 270 | 210 | 0,32 |
| 800 | 270 | 210 | 0,43 |
| 1000 | 270 | 210 | 0,54 |
| 1200 | 270 | 210 | 0,65 |
| 1400 | 270 | 210 | 0,76 |
| 1600 | 270 | 210 | 0,86 |
| 1800 | 270 | 210 | 0,97 |
| 2000 | 270 | 210 | 1,08 |
| 2500 | 270 | 210 | 1,35 |
| 3000 | 270 | 210 | 1,62 |
| 600 | 370 | 290 | 0,44 |
| 800 | 370 | 290 | 0,59 |
| 1000 | 370 | 290 | 0,74 |
| 1200 | 370 | 290 | 0,89 |
| 1400 | 370 | 290 | 1,04 |
| 1600 | 370 | 290 | 1,18 |
| 1800 | 370 | 290 | 1,33 |
| 2000 | 370 | 290 | 1,48 |
| 2500 | 370 | 290 | 1,85 |
| 3000 | 370 | 290 | 2,22 |
| 600 | 470 | 380 | 0,56 |
| 800 | 470 | 380 | 0,75 |
| 1000 | 470 | 380 | 0,94 |
| 1200 | 470 | 380 | 1,13 |
| 1400 | 470 | 380 | 1,32 |
| 1600 | 470 | 380 | 1,50 |
| 1800 | 470 | 380 | 1,69 |
| 2000 | 470 | 380 | 1,88 |
| 2500 | 470 | 380 | 2,35 |
| 3000 | 470 | 380 | 2,82 |
| 600 | 570 | 460 | 0,68 |
| 800 | 570 | 460 | 0,91 |
| 1000 | 570 | 460 | 1,14 |
| 1200 | 570 | 460 | 1,37 |
| 1400 | 570 | 460 | 1,60 |
| 1600 | 570 | 460 | 1,82 |
| 1800 | 570 | 460 | 2,05 |
| 2000 | 570 | 460 | 2,28 |
| 2500 | 570 | 460 | 2,85 |
| 3000 | 570 | 460 | 3,42 |

| DIMENSIONI | | INTERASSE ATTACCHI | SUPERFICIE |
|---|---|---|---|
| H | L | D | |
| mm | mm | mm | mq |
| 3500 | 370 | 280 | 2,59 |
| 4000 | 370 | 280 | 2,96 |
| 5000 | 370 | 280 | 3,70 |
| 6000 | 370 | 280 | 4,44 |
| 7000 | 370 | 280 | 5,18 |
| 3500 | 470 | 380 | 3,29 |
| 4000 | 470 | 380 | 3,76 |
| 5000 | 470 | 380 | 4,70 |
| 6000 | 470 | 380 | 5,64 |
| 7000 | 470 | 380 | 6,58 |
| 3500 | 570 | 460 | 3,99 |
| 4000 | 570 | 460 | 4,56 |
| 5000 | 570 | 460 | 5,70 |
| 6000 | 570 | 460 | 6,84 |
| 7000 | 570 | 460 | 7,98 |

# Chiusini e Portelle


144 Chiusini
147 Portelle


Caratteristiche tecniche, pesi e prestazioni non sono vincolanti ed impegnativi. L'azienda si riserva inoltre di apportare ai prodotti le modifiche ritenute più opportune, senza alcun obbligo di preavviso.

# Chiusino antiritenzione con braccio centrale

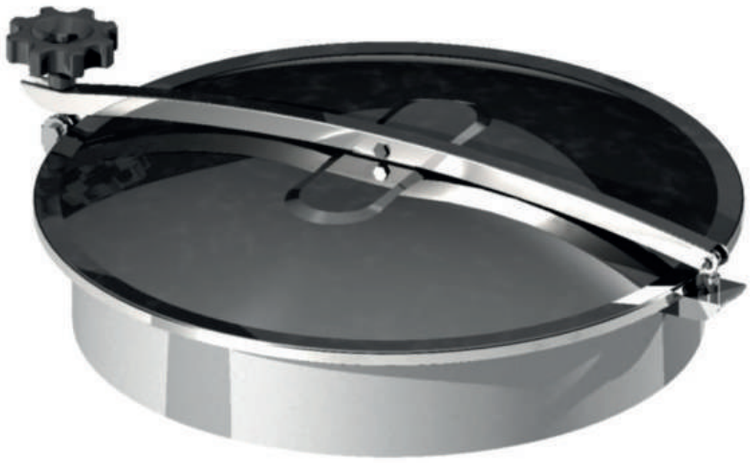

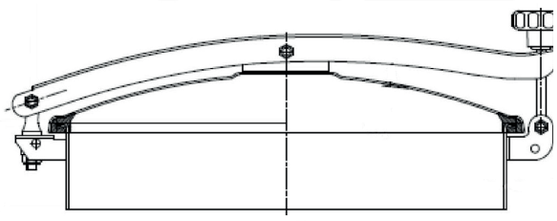

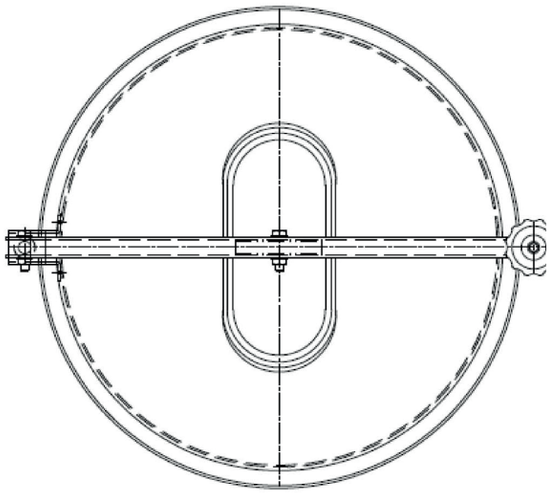

| Codice Articolo | DN |
|---|---|
| 700 | 150 |
| 708 | 220 |
| 712 | 300 |
| 716 | 400 |
| 719 | 450 |
| 720 | 500 |
| 724 | 600 |

# Chiusino antiritenzione con chiusure laterali

| Codice Articolo | DN |
|---|---|
| 727 | 220 |
| 728 | 300 |
| 732 | 400 |
| 734 | 450 |
| 736 | 500 |
| 740 | 600 |
| 744 | 800 |
| 748 | 1.000 |
| 752 | 1.200 |

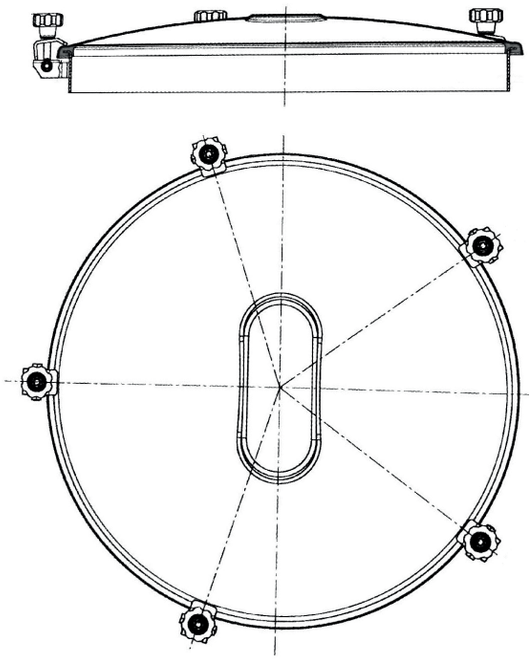

# Art. 756 – Chiusino con chiusura a morsetto

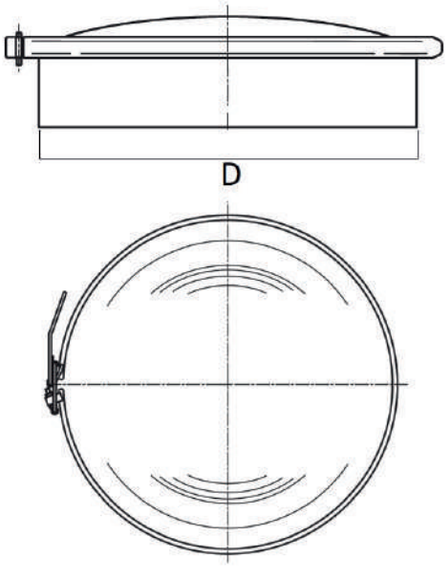


| DN | D |
|---|---|
| 150 | 154 |
| 210 | 214 |
| 310 | 316 |
| 380 | 386 |
| 420 | 427 |
| 490 | 495 |

# Art. 760 – Chiusino tipo pesante con chiusura a morsetto

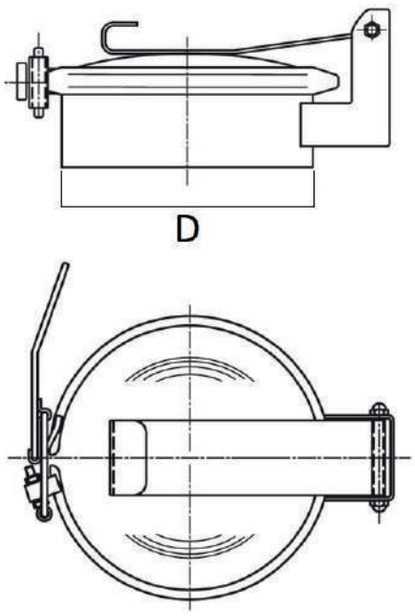

| DN | D |
|---|---|
| 150 | 154 |
| 210 | 214 |
| 310 | 316 |
| 380 | 386 |
| 420 | 427 |
| 490 | 495 |
| 600 | 606 |
| 700 | 706 |

| DN | D |
|---|---|
| 800 | 806 |
| 900 | 906 |
| 1.000 | 1.006 |
| 1.100 | 1.106 |
| 1.200 | 1.206 |
| 1.300 | 1.306 |
| 1.400 | 1.406 |

## Art. 800 – Portella ovale 445×310 guarnizione su coperchio apertura interna con cerniera laterale

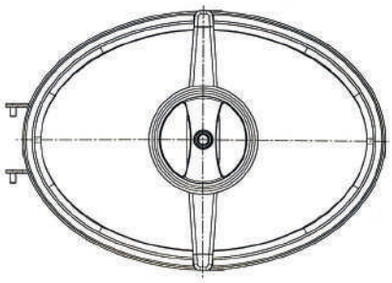

## Art. 803 – Portella ovale 445×310 guarnizione su coperchio apertura interna con braccio snodato

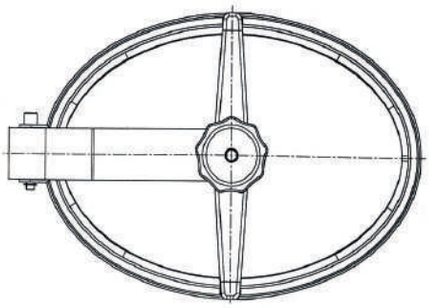

## Art. 806 – Portella ovale 445×310 guarnizione su coperchio apertura esterna con braccio

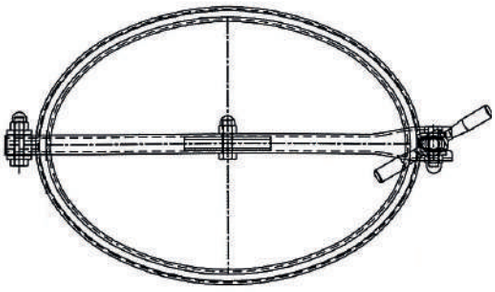

# Art. 809 – Portella ovale 540×440 guarnizione su coperchio apertura interna con cerniera laterale

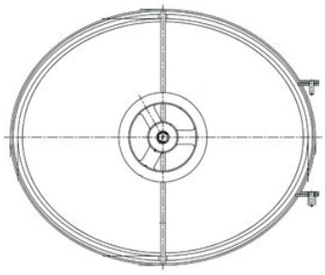

# Art. 812 – Portella ovale apertura interna con braccio snodato

**Misure disponibili**
**- 445x310**
**- 455x345**

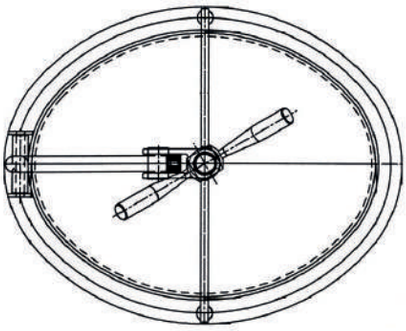

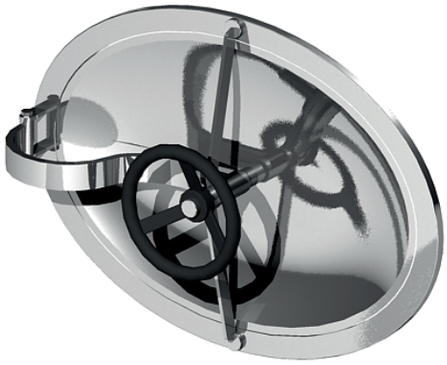

# Art. 818 – Portella ovale 340×440 guarnizione su coperchio apertura interna con braccio snodato e volantino

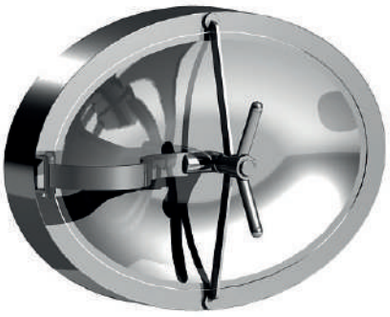

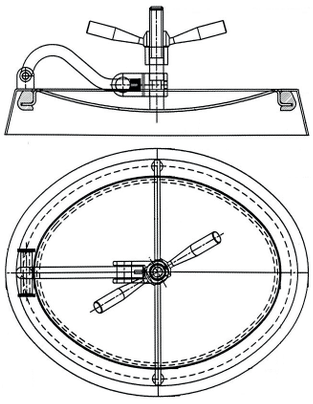

## Art. 824 – Portella rettangolare 420×310 guarnizione su coperchio apertura esterna verticale e volantino

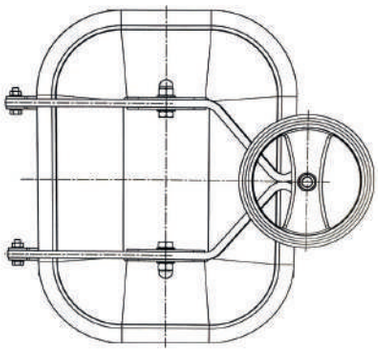

## Art. 827 – Portella rettangolare 420×310 guarnizione su coperchio apertura esterna orizzontale

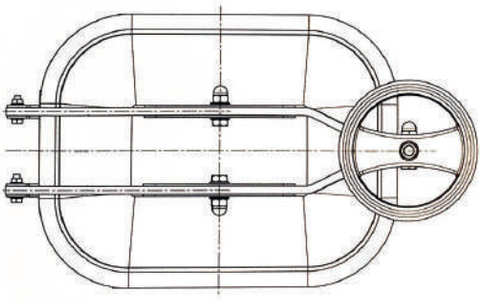

## Art. 830 – Portella rettangolare 420×310 guarnizione su coperchio apertura interna verticale con volantino

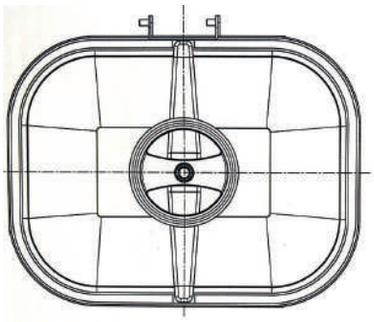

## Art. 833 – Portella rettangolare 420×310 guarnizione su coperchio apertura interna verticale con braccio snodato

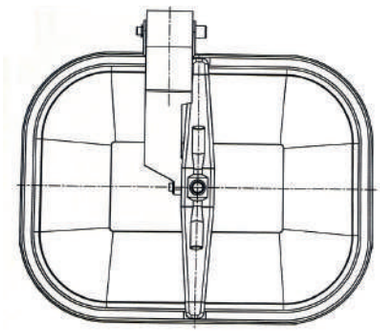

## Art. 836 – Portella rettangolare 420×310 guarnizione su coperchio apertura esterna verticale con braccio e volantino centrale

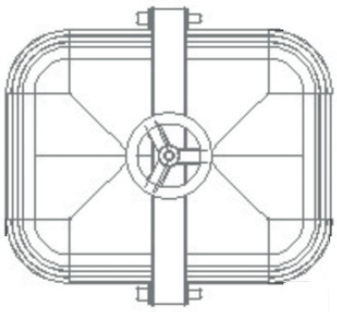

## Art. 839 – Portella rettangolare 420×310 guarnizione su coperchio apertura esterna verticale con 2 bracci e 2 volantini

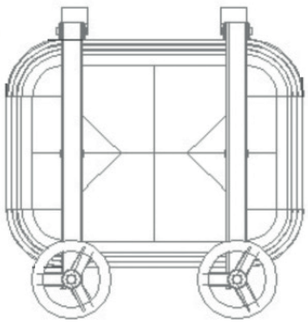

## Art. 842 – Portella rettangolare 420×530 guarnizione su coperchio apertura esterna verticale

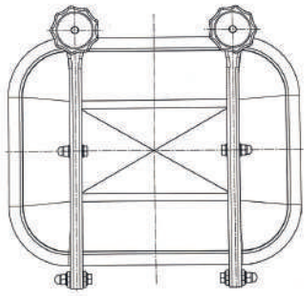

## Art. 845 – Portella rettangolare 420×530 guarnizione su coperchio apertura esterna orizzontale

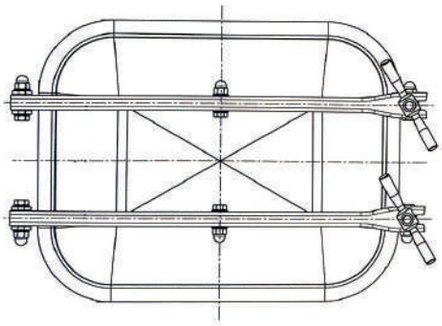

## Art. 848 – Portella rettangolare 420×530 guarnizione su coperchio apertura interna verticale

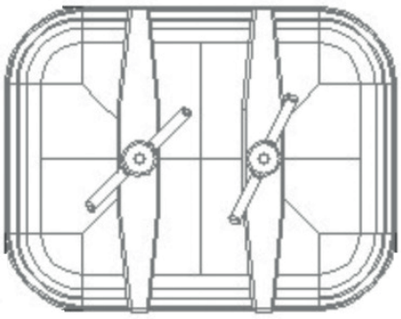

## Art. 851 – Portella ad arco per legno con controtelaio apertura interna e guarnizione su coperchio

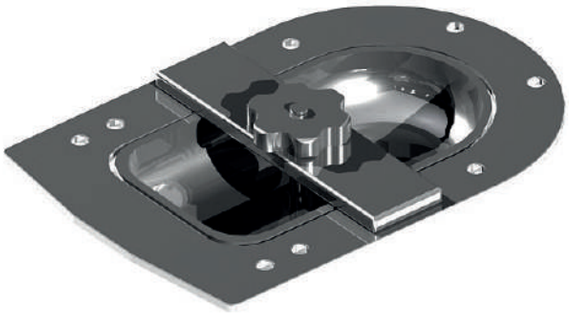

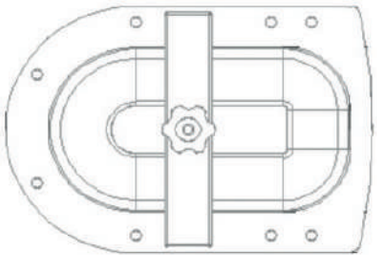

## Art. 854 – Portella rettangolare 310×420 guarnizione su coperchio apertura esterna verticale

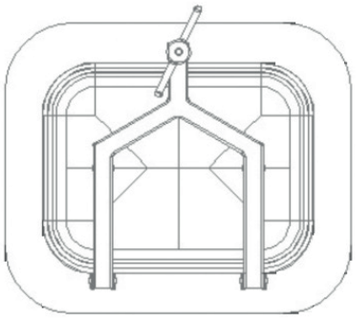

(Raggiatura Su Richiesta)

## Art. 857 – Portella rettangolare 450×750 guarnizione su telaio apertura esterna verticale

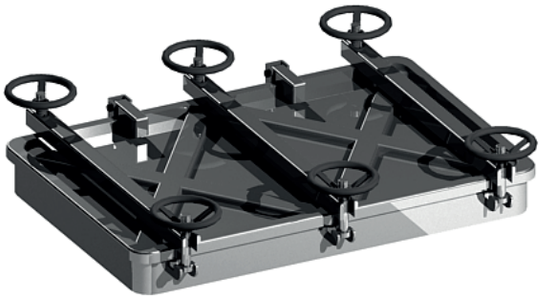

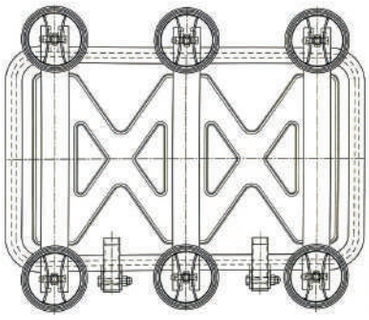

# Art. 858 – Portella rettangolare ap. ghigliottina 405×530 manuale o pneumatica

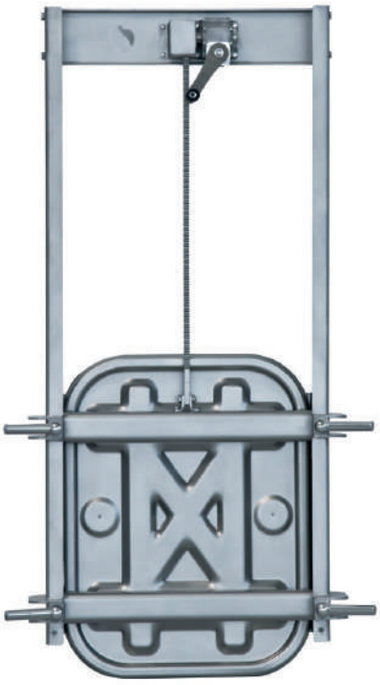

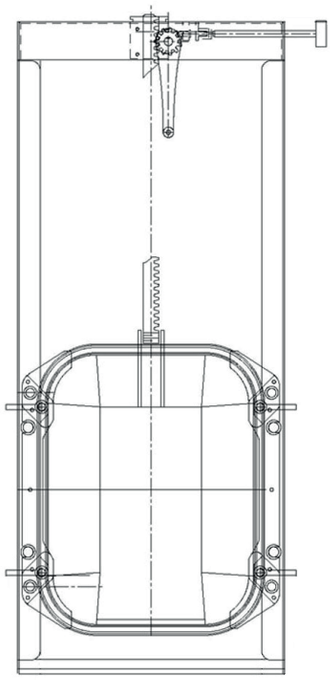

# Art. 859 – Portella rettangolare ap. ghigliottina 450×750 manuale o pneumatica

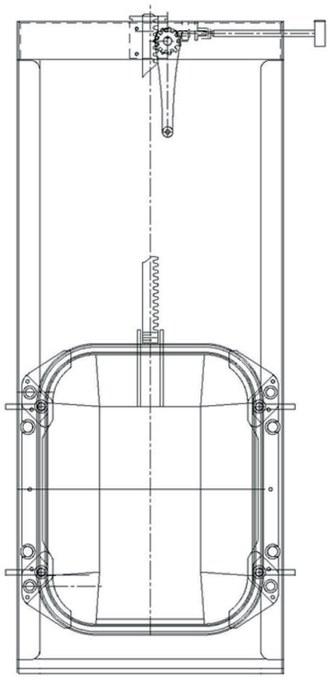

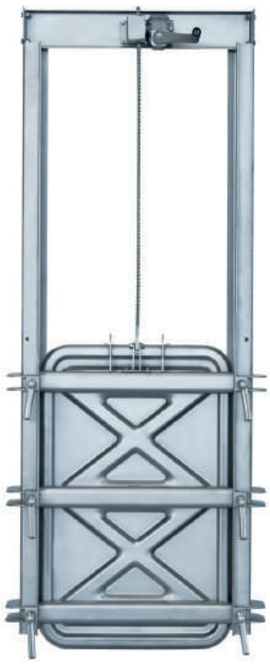

# Art. 860 – Controportella di coibentazione per portella ovale con telaio a sagomare

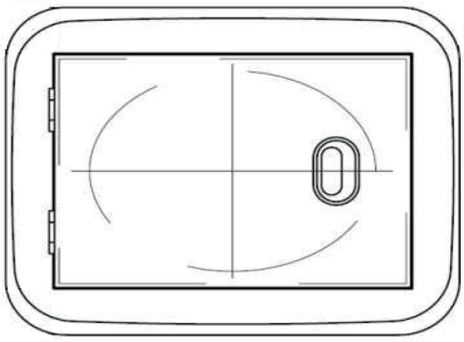

# Art. 863 – Controportella di coibentazione per portella con telaio dritto chiusura con scrocchetto o con guarnizione magnetica

# Art. 872 – Portella circolare Ø300 guarnizione su coperchio apertura esterna con braccio e 1 volantino centrale

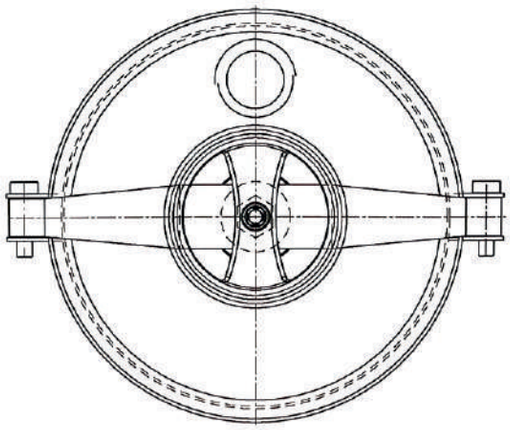

# Art. 875 – Portella circolare Ø400 guarnizione su coperchio apertura esterna con braccio e 1 volantino centrale

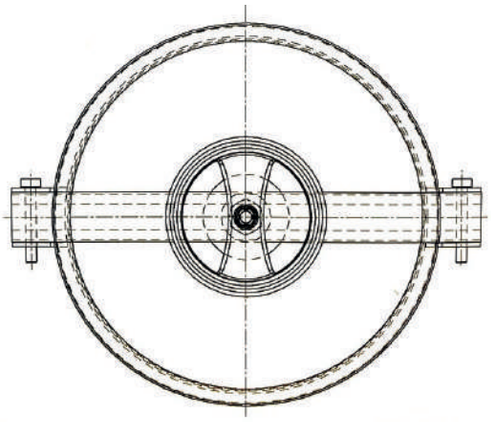

GIEFFE MECCANICA

Gieffe Meccanica S.r.l.

Via Enzo Ferrari, 24/26
30027 San Donà di Piave (VE)

C.F. e P.I. 03764160275

Tel. 0421.336931

www.gieffemeccanica.it
info@gieffemeccanica.it