Art. 657 - Reggitubo a Cerniera

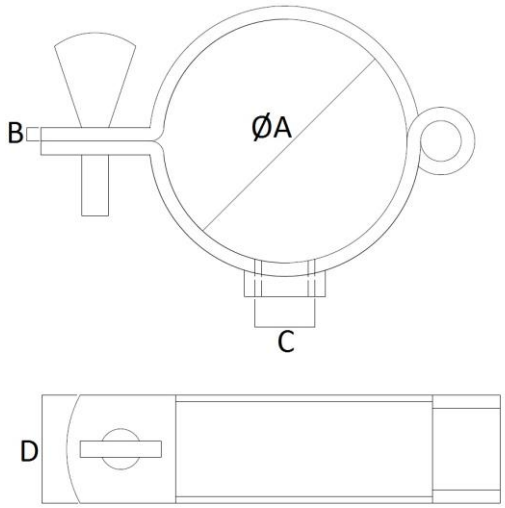

DN A	B	C	D
17	2,5	¼"	35
19	2,5	⅜"	35
21,3	2,5	⅜"	35
25,4	2,5	½"	35
26,9	2,5	½"	35
28	2,5	½"	35
34	2,5	½"	35
38	2,5	½"	35
40	2,5	½"	35
42,4	2,5	½"	35
48,3	2,5	½"	35
50	2,5	½"	35
52	2,5	½"	35
60,3	2,5	½"	35
63,5	2,5	½"	35
70	2,5	½"	35
76,1	2,5	½"	35
80	2,5	½"	35
85	2,5	½"	35
88,9	2,5	½"	35
101,6	2,5	½"	35
104	2,5	½"	35
114	2,5	½"	35

Caratteristiche tecniche, pesi e prestazioni non sono vincolanti ed impegnativi.
La Società si riserva inoltre di apportare ai prodotti le modifiche ritenute più opportune, senza alcun obbligo di preavviso.

GIEFFE MECCANICA SRL
Sede legale: Via Argine San Marco, 9 - 30027 San Donà di Piave (VE) - Italy
Sede operativa: Via Maestri del Lavoro, 22 - 30027 San Donà di Piave (VE) - Italy
Tel. 0421 336931 - Fax 0421 1880129 - E-Mail info@gieffemeccanica.it
C.F. / P.IVA / Reg. Imp. VE 03764160275 REA VE 00336186 - Cap. Soc. € 10.000 i.v.